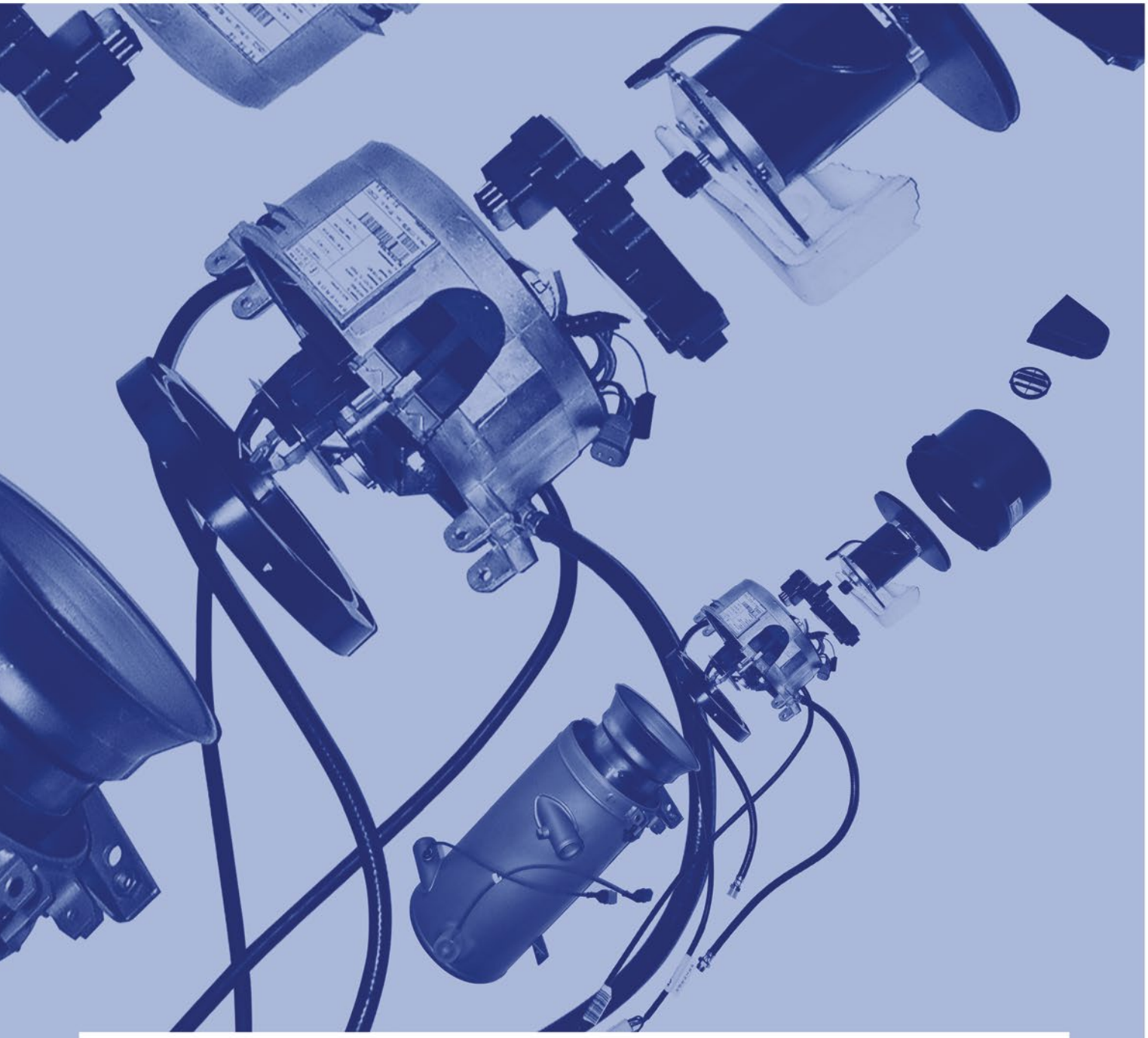

CZĘŚCI OGRZEWAŃ AUTOBUSOWYCH ORAZ OGRZEWANIA KOMPLETNE

KATALOG 2015/2016

DEFAMOT

OGRZEWANIA CZĘŚCI ZAMIENNE OGRZEWAŃ POMPY OBIEGOWE

SPIS TREŚCI

1. WSTĘP ..... 04 - 05

2. NOWOŚCI ..... 07 - 09

3. KATALOG CZĘŚCI DO OGRZEWAŃ ..... 11 - 50

a. Thermo 300 / DW300 ..... 13 - 23

b. Hydronic 30 ..... 25 - 32

c. DBW2020/2020s ..... 33 - 46

d. Ogrzewania powietrzne 241-265 ..... 47 - 48

e. Ogrzewania 268.07, 268.03 ..... 49 - 50

4. OGRZEWANIA DOFAMOT ..... 53 - 77

a. OW 30 ..... 55 - 62

b. OW 10 ..... 63 - 68

c. OP 5 ..... 69 - 77

5. POMPY OBIEGOWE ..... 79 - 85

a. U4855 ..... 81 - 82

b. U4814 ..... 83 - 85

6. AKCESORIA ..... 87 - 89

7. REFERENCYJNE LISTY NUMERÓW ..... 91 - 98

WSTĘP

Szanowni Państwo,

Mamy zaszczyt przedstawić Wam całkowicie nowy katalog **Dofamot**. Znajdziecie w nim nasze dotychczasowe produkty oraz sporo nowości na sezon 2015/2016.

Nasza oferta kierowana jest przede wszystkim do hurtowni części zamiennych, producentów autobusów, specjalistycznych serwisów, zakładów komunikacji zbiorowej, dużych firm transportowych oraz sklepów motoryzacyjnych.

Całkowicie zmieniliśmy układ katalogu, co pozwoli Wam lepiej zorientować się w naszych produktach. Umieściliśmy w katalogu także niektóre części produkowane przez **Webasto** i **Eberspacher**, które także sprzedajemy. W ostatnim sezonie znacząco obniżyliśmy ich ceny i zwiększyliśmy zapasy magazynowe, licząc, że w ten sposób jeszcze lepiej zaspokoimy Państwa potrzeby w dziedzinie ogrzewań autobusowych oraz części zamiennych.

Pragniemy Państwa poinformować, że zmieniliśmy dotychczas stosowane kody produktów **Dofamot**. Zmiana ma usprawnić współpracę i ułatwić zorientowanie w naszej ofercie. Stare kody **Dofamot** będą dla nas nadal zrozumiałe, podobnie jak kody **Webasto** i **Eberspacher**, jednak na dokumentach handlowych pojawią się już nasze nowe kody. Zachęcamy także Państwa do zmiany kodów w systemie.

Zgodnie naszą filozofią współpracy:

1. Utrzymujemy na magazynie hurtowe ilości produkowanych przez nas ogrzewań i części
2. Utrzymujemy na magazynie hurtowe ilości części ogrzewań autobusowych innych producentów
3. Tego samego dnia realizujemy zamówienia złożone do godziny **12^{30}**
4. Zamówienia paletowe realizujemy na ogół następnego dnia po zamówieniu
5. Prowadzimy także naprawę ogrzewań autobusowych w naszej siedzibie w Wałbrzychu

Zachęcamy Państwa do dokonywania zamówień poprzez email:

dofamot@dofamot.pl

Zapraszamy do dalszej współpracy i życzymy wielu sukcesów.

Kontakt do działu sprzedaży:

Dofamot Sp. Z o.o.
Ul. Noworudzka 5
58-308 Wałbrzych

t. 74 84 737 63
f. 74 84 730 99
e-mail: dofamot@dofamot.pl
NIP 886 18 71 114

NOWOŚCI

2015/2016

NOWOŚCI 2015

POMPA WODY U4855 24V

Symbol: **ZD899325**

Pompa wody: **6000l/h przy 0,4 bar**
Pompa szczotkowa

Zamiennik pomp: **U4851, U4852, U4855, U4856, Aquavalent 6000, Flowtronic 6000**

Nr. Spheros: **90397, 97663, 2710185, 2710194**
Nr. Eberspacher: **252354250000, 252488250000**

OGRZEWANIE OW 30

Symbol: **ZD820015**

Ogrzewanie wodne **OW 30 24v**
z zestawem montażowym

OGRZEWANIE DO AUTOBUSÓW ORAZ KOLEI

Moc: **30 kw**
Ogrzewanie współzamienne z:
Thermo 300, **DBW 300**, **Hydronic 30**, itp.

OGRZEWANIE OW 10

Symbol: **ZD821015**

Ogrzewanie wodne **OW 10**
z zestawem montażowym

OGRZEWANIE DO MAŁYCH AUTOBUSÓW, BUSÓW

OGRZEWANIE OP 5

Symbol: **ZD822015**

Ogrzewanie powietrzne **OP 5**
z zestawem montażowym

OGRZEWANIE DO BUSÓW, MASZYN, KONTENE-RÓW, ŁODZI I SAMOCHODÓW CAMPINGOWYCH

SILNIK THERMO 300

Symbol: **ZD816165**

Silnik **Thermo 300**

Wesja uniwersalna do ogrzewań:
Thermo 230/300/350 oraz **DW230/300/350**

Nr. Spheros: **21317, 21318, 21319**

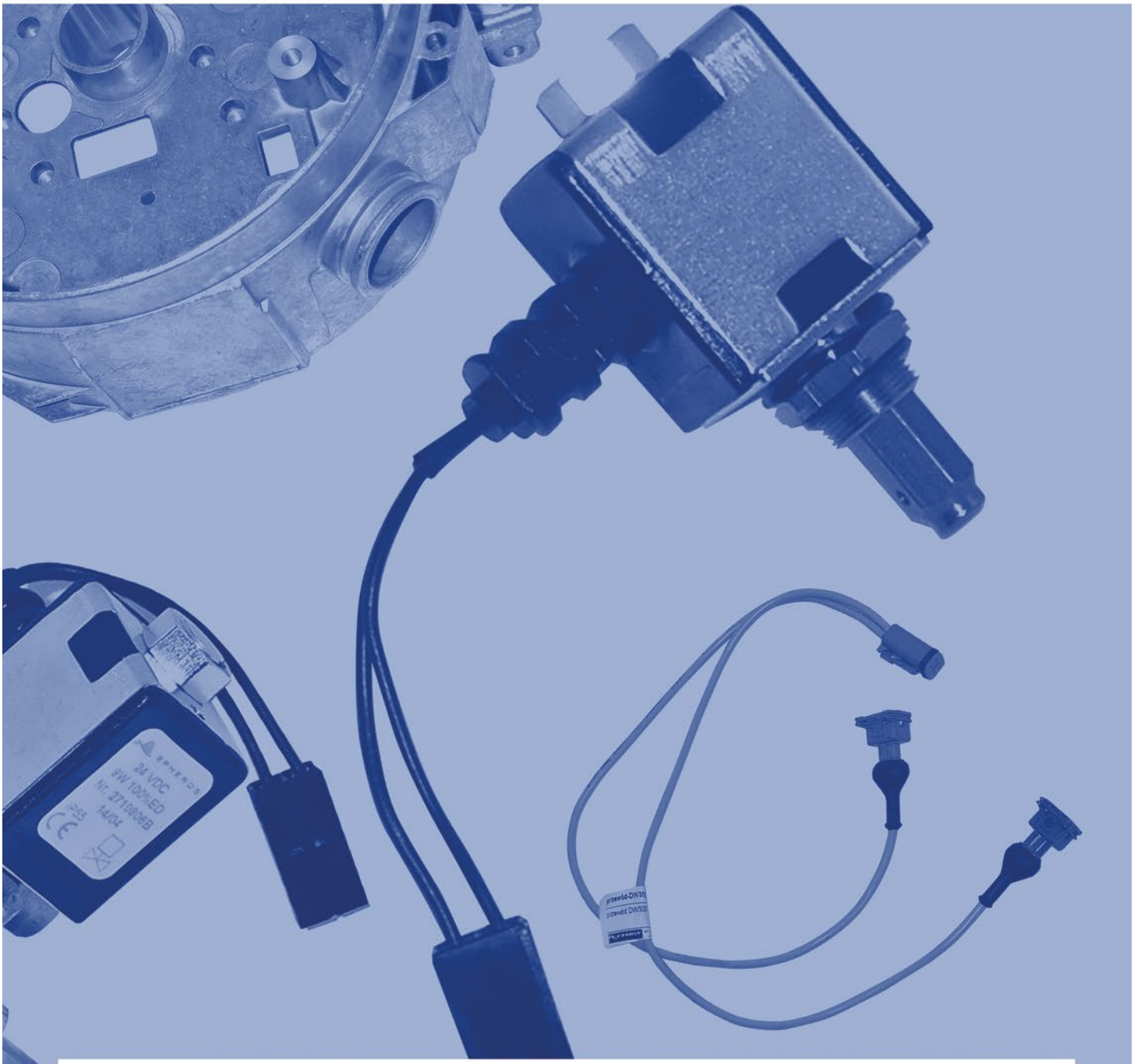

KATALOG CZĘŚCI DO OGRZEWAŃ

2015/2016

THERMO 300 / DW 300

THERMO 300, THERMO 230, THERMO 350, DW 230, DW 300, DW 350

THERMO 300

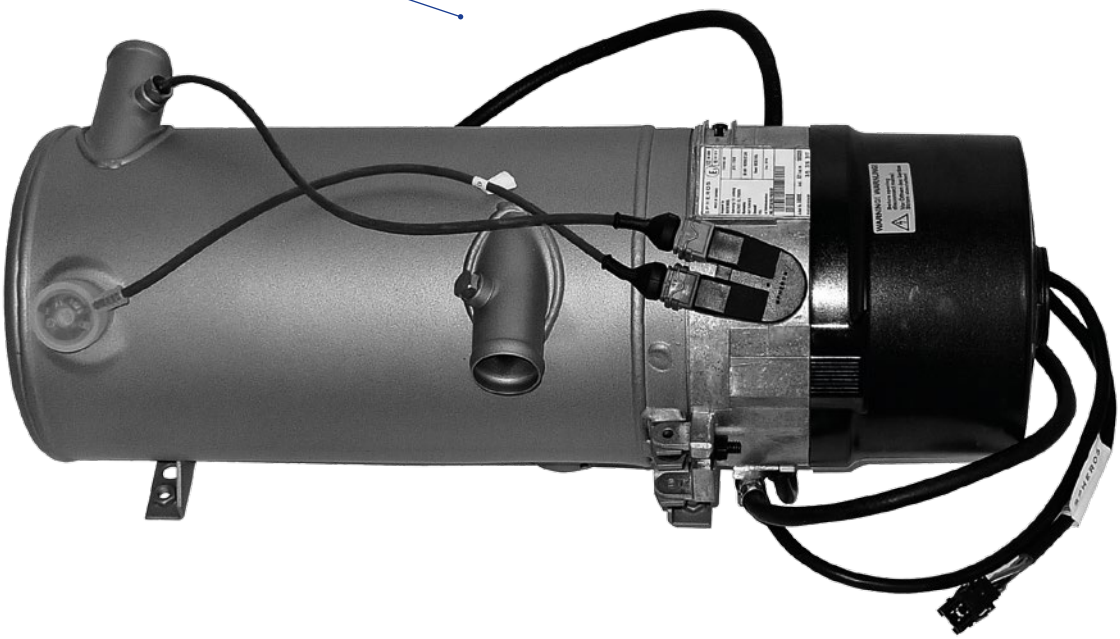

DW 300

THERMO 300

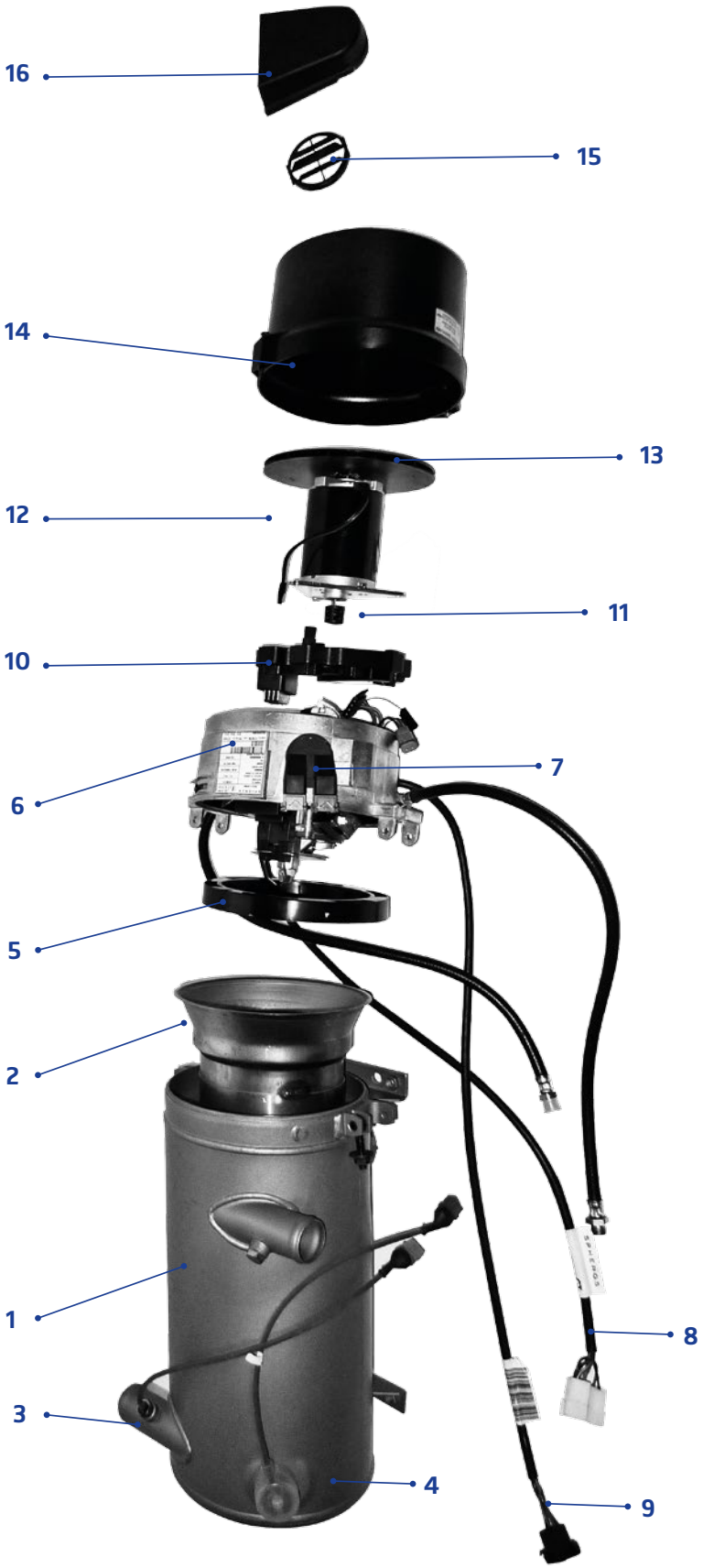

DW 300

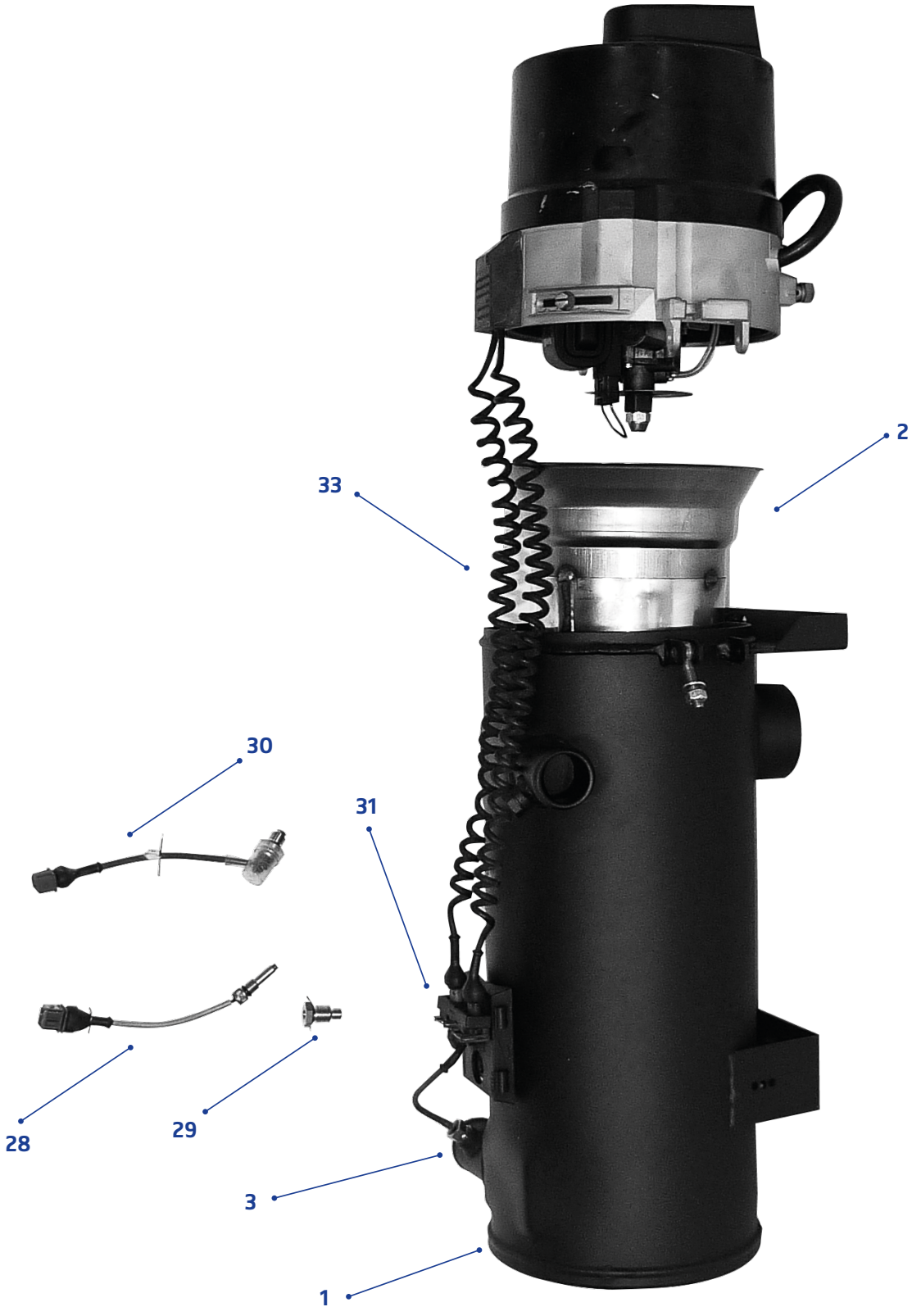

TH 300

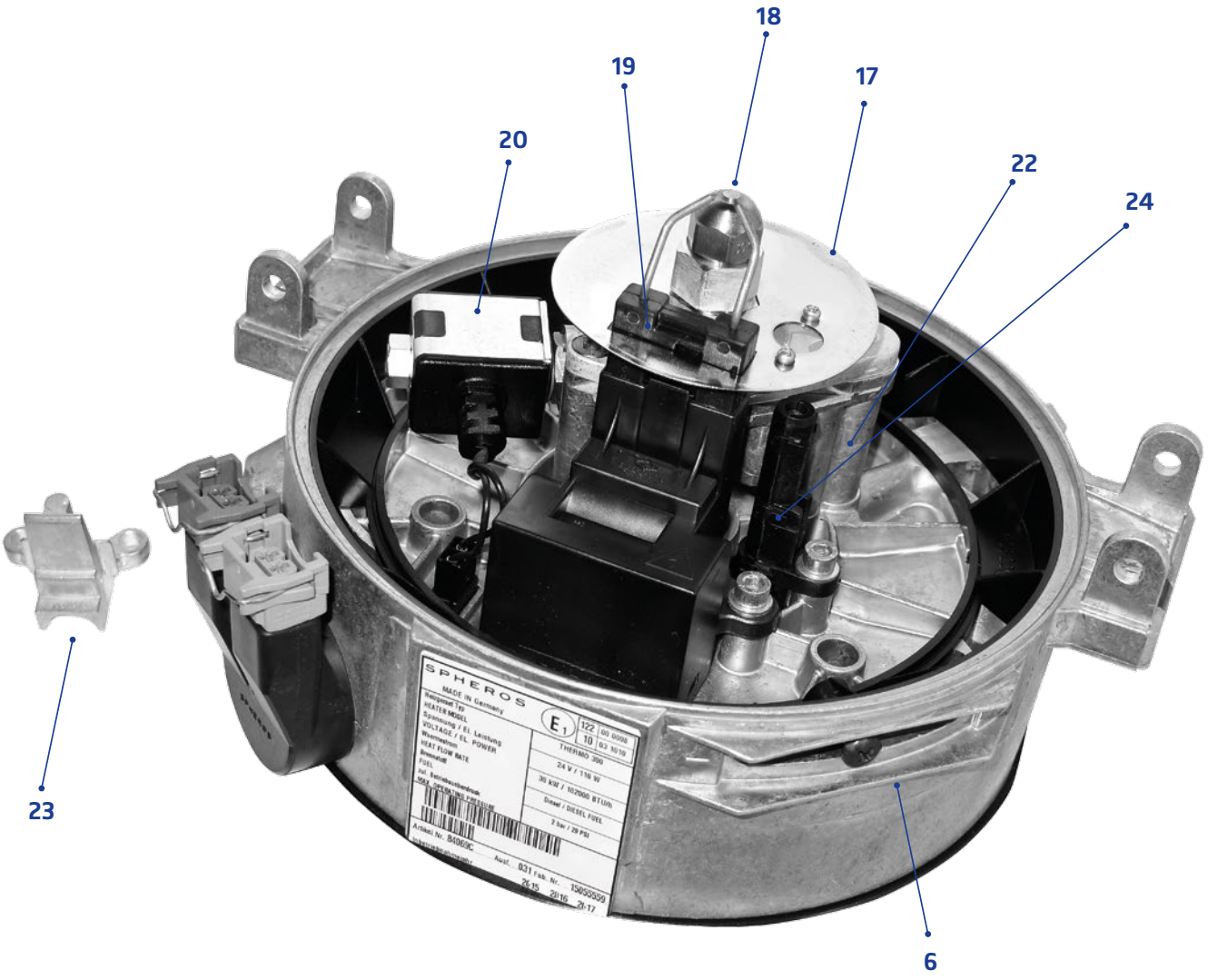
18
19
17
20
22
24
23
6
SPHEROS
MADE IN Germany
THERMO 300
24 V / 116 W
30 kW / 102000 BTU/h
Diesel / DIESEL FUEL
2 bar / 29 PSI

NR	ZDJĘCIE	KOD DAFAMOT	NAZWA	TH230	TH300	TH350	DW230	DW300	DW350	UWAGI
1		**ZD816105**	Wymiennik ciepła Thermo 300, 86710, w-th300	X	X	X				Dofamot, długość 388 mm
		ZD816100	Wymiennik ciepła Thermo 300	X	X	X				Spheros, długość 388 mm
		ZD815105	Wymiennik ciepła DW300, 19974, w-dw300				X	X	X	Dofamot, długość 455 mm
		ZD815100	Wymiennik ciepła DW300				X	X	X	Spheros, długość 455 mm
2		**ZD816115**	Komora spalania Thermo 300, 44325, ks-th300	X	X	X				Dofamot, długość 349mm, średnica rury 142 mm,stal żarood-porna
		ZD816110	Komora spalania Thermo 300	X	X	X				Spheros, długość 349 mm, stal żaroodporna
		ZD813115	Komora spalania DBW2020, 464333, ks-2020				X	X	X	Dofamot, długość 412 mm, średnica rury 142 mm, stal żaroodporna
		ZD813110	Komora spalania DBW2020				X	X	X	Spheros
3		**ZD816140**	Termostat roboczy Thermo 300	X	X	X				Spheros, szara wtyczka

NR	ZDJĘCIE	KOD DAFAMOT	NAZWA	TH230	TH300	TH350	DW230	DW300	DW350	UWAGI
3		ZD815140	Termostat roboczy DW300				X	X	X	Spheros, czarna wtyczka
4		ZD816150	Termostat awaryjny Thermo 300	X	X	X				Spheros, niebieska wtyczka
5		ZD816430	Pierścień regulacyjny Thermo 300	X	X	X	X	X	X	Spheros
6	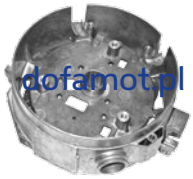	ZD816535	Obudowa Thermo 300	X	X	X				Spheros
7		ZD816480	Przewód termostaty Thermo 300	X	X	X				Spheros
8		ZD816545	Przewód zasilanie Thermo 300, 82606	X	X	X	X	X	X	Dofamot, wtyczki standard,
9		ZD816535	Przewód diagnoza Thermo 300, 93019	X	X	X	X	X	X	Dofamot

NR	ZDJĘCIE	KOD DAFAMOT	NAZWA	TH230	TH300	TH350	DW230	DW300	DW350	UWAGI
10		ZD816125	Sterownik Thermo 300, 63482, KS80	X	X	X	X	X	X	Dofamot, dostępny także w ze stawach z iskrownikiem oraz różnymi wersjami przewodów do montażu w konkretnym autobusie, po szczegóły skontaktuj się z działem sprzedaży
11		ZD816190	Sprzęgło Thermo 300	X	X	X	X	X	X	Spheros
12	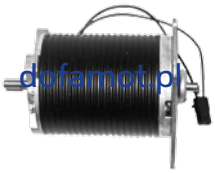	ZD816165	Silnik Thermo 230 Thermo 300 Thermo 350, 21318	X	X	X	X	X	X	Dofamot, pasuje do wszystkich ogrzewań serii Thermo 300 oraz DW 300
		ZD816162	Silnik Thermo 350			X			X	Spheros
		ZD816161	Silnik Thermo 300		X			X		Spheros
		ZD816160	Silnik Thermo 230	X			X			Spheros
13		ZD816180	Wentylator Thermo 300	X	X	X	X	X	X	Spheros
14		ZD816420	Osłona wentalatora Thermo 300	X	X	X	X	X	X	Spheros

NR	ZDJĘCIE	KOD DAFAMOT	NAZWA	TH230	TH300	TH350	DW230	DW300	DW350	UWAGI
15		ZD816400	Kratka wlotu powietrza Thermo 300	X	X	X	X	X	X	Spheros
16		ZD816500	Osłona wlotu powietrza Thermo 300	X	X	X	X	X	X	Spheros
17		ZD816260	Przesłona Thermo 300	X	X	X	X	X	X	Spheros, nowa wersja, stara wersja już niedostępna
18		ZD817170	Dysza ogrzewania, 470724, 33000222, 33000030		X			X		Jakość oryginału
		ZD813173	Dysza ogrzewania, 469556			X			X	Jakość oryginału
		ZD813172	Dysza ogrzewania, 470716	X			X			Jakość oryginału
19		ZD816210	Elektroda Thermo 300	X	X	X	X	X	X	Spheros
20		ZD813172	Zawór magnetyczny Thermo 300	X	X	X	X	X	X	Spheros

NR	ZDJĘCIE	KOD DAFAMOT	NAZWA	TH230	TH300	TH350	DW230	DW300	DW350	UWAGI
21		ZD816130	Iskrownik Thermo 300	X	X	X	X	X	X	Spheros
22		ZD816220	Pompa paliwa Thermo 300	X	X	X	X	X	X	Spheros, wersja uniwersalna
23		ZD816520	Zaślepka Thermo 300	X	X	X	X	X	X	Spheros
24		ZD816200	Czujnik foto Thermo 300	X	X	X	X	X	X	Spheros
25		ZD816490	Przewód Paliwa Thermo 300	X	X	X	X	X	X	Spheros, wersja standardowa, D10/M12x1,5 L.610, różne autobusy mogą wymagać innych przewodów paliwa
26		ZD816491	Przewód Paliwa Thermo 300	X	X	X	X	X	X	Spheros, wersja standardowa, D10/M14x1,5 L.610, różne autobusy mogą wymagać innych przewodów paliwa
27	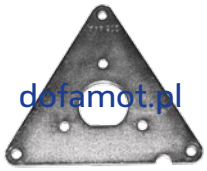	ZD816550	Podstawa silnika Thermo 300	X	X	X	X	X	X	Spheros

NR	ZDJĘCIE	KOD DAFAMOT	NAZWA	TH230	TH300	TH350	DW230	DW300	DW350	UWAGI
28		ZD815155	Bezpiecznik temperatury DW300, 14945				X	X	X	Dofamot, po jedno-krotnym przegrzaniu wymaga wymiany, do jego zastosowania potrzebna tulejka
29		ZD815400	Tuleja bezpiecznika temperatury DW300				X	X	X	Spheros
30		ZD815150	Termostat awaryjny DW300				X	X	X	Spheros, niebieska wtyczka, pozwala na wielokrotne przegrze-wanie
31		ZD815410	Uchwyt termostatów DW300				X	X	X	Spheros
32		ZD815460	Uchwyt termostatów DW300				X	X	X	Spheros
33		ZD815455	Przewód DW300 Termostaty, 82841				X	X	X	Dofamot
		ZD899020	Zestaw montażowy ogrzewania							Włącznik 3 pozycyjny Szpila do baku Zawór paliwa Filtr paliwa z obudową Przewody paliwa Zestaw nie zawiera pompy wody

NR	ZDJĘCIE	KOD DAFAMOT	NAZWA	TH230	TH300	TH350	DW230	DW300	DW350	UWAGI
	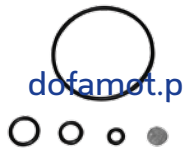	**ZD816565**	Uszczelki Pompy Paliwa Thermo 300, 19977	X	X	X	X	X	X	Dofamot, zestaw oringów + sitko
		ZD816000	Ogrzewanie Thermo 300							Spheros, wersja standardowa

HYDRONIC 30 / HYDRONIC LII 30

HYDRONIC L 24, HYDRONIC L 30, HYDRONIC L 35
HYDRONIC L-II 16, HYDRONIC L-II 24, HYDRONIC L-II 30, HYDRONIC L-II 35

HYDRONIC 30

HYDROTRONIC 30

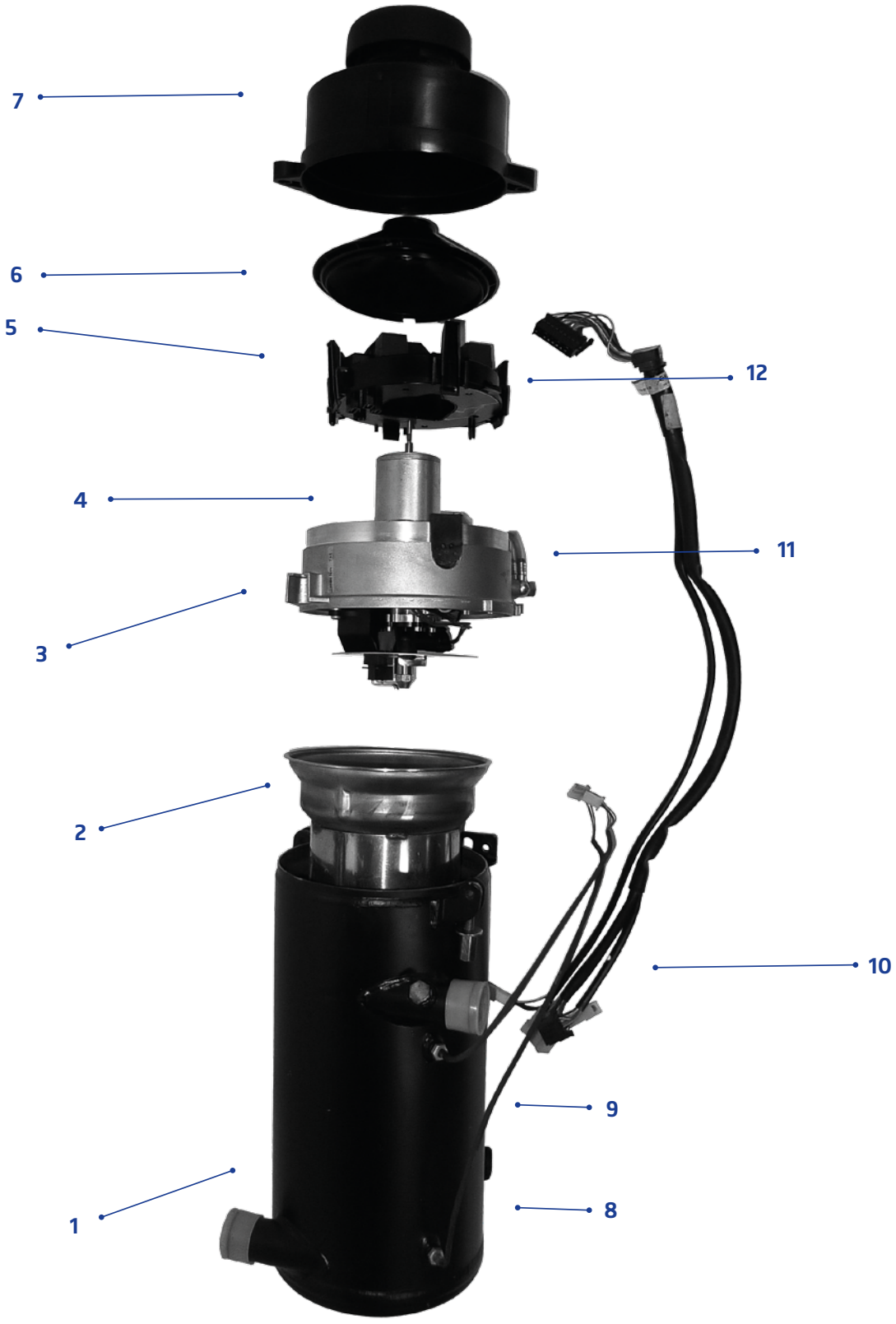

HYDROTRONIC 30

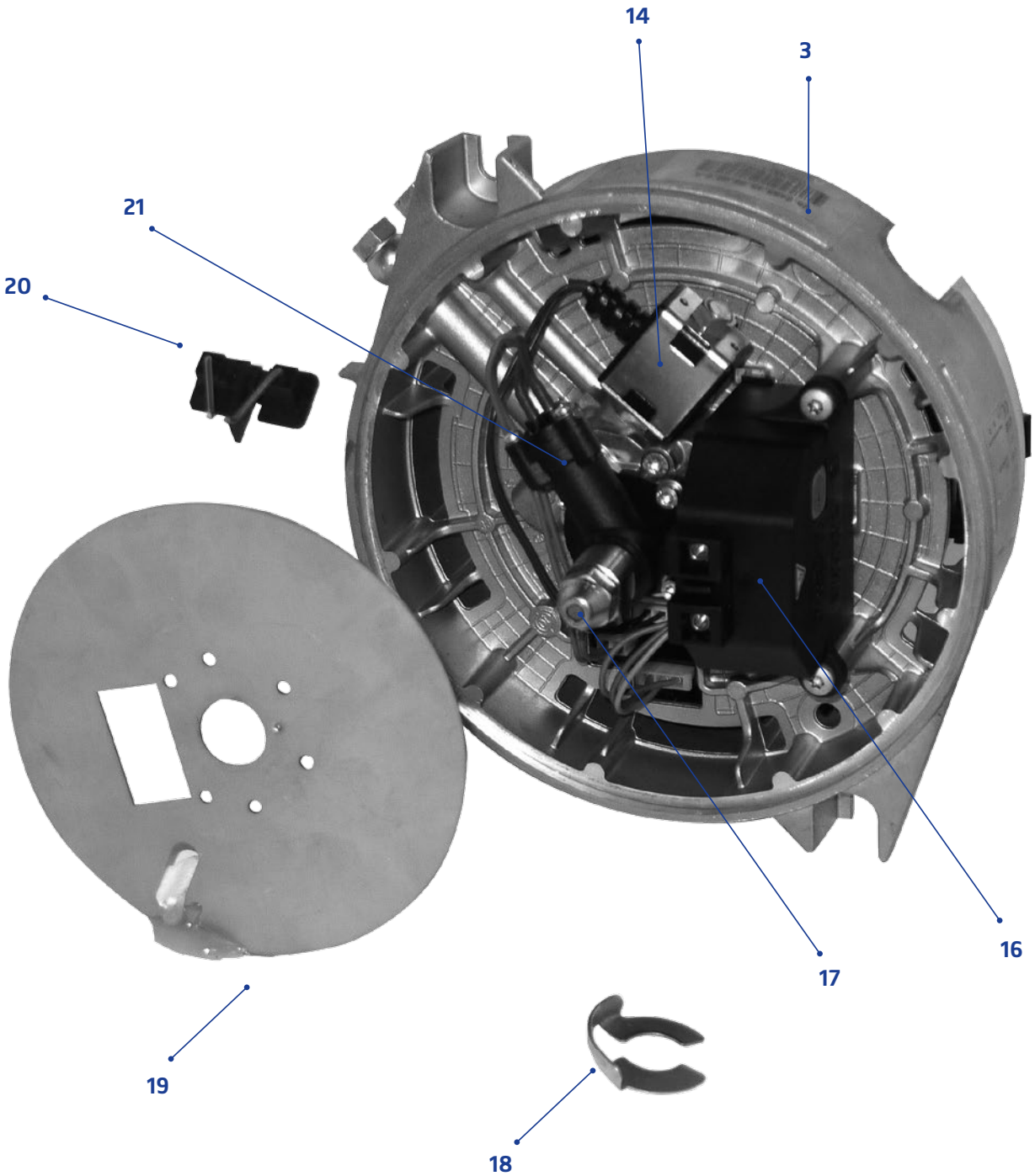

NR	ZDJĘCIE	KOD DAFAMOT	NAZWA	H16	H24	H30	H35	UWAGI
1		**ZD817105**	Wymiennik ciepła Hydronic 30, 251818060000, w-h30			X	X	Dofamot
		ZD817101	Wymiennik ciepła Hydronic 30			X	X	Eberspacher
		ZD817100	Wymiennik ciepła Hydronic 16	X	X			Eberspacher, niestandardowy
2		**ZD817111**	Komora spalania Hydronic 30			X	X	Eberspacher
		ZD817110	Komora spalania Hydronic 30	X	X			Eberspacher, niestandardowa
3		**ZD817224**	Pompa paliwa Hydronic 35				X	Eberspacher, razem z dyszą
		ZD817223	Pompa paliwa Hydronic 30			X		Eberspacher, razem z dyszą
		ZD817222	Pompa paliwa Hydronic 24		X			Eberspacher, razem z dyszą
		ZD817221	Pompa paliwa Hydronic 16	X				Eberspacher, razem z dyszą

NR	ZDJĘCIE	KOD DAFAMOT	NAZWA	H16	H24	H30	H35	UWAGI
4		**ZD817160**	Silnik Hydronic 30	X	X	X	X	Eberspacher, jedyna wersja, silnik 12V do ogrzewania 24V
5		**ZD817123**	Sterownik Hydronic 35				X	Eberspacher, standard, dostępne są także wersje pod konkretne modele autobusu, w razie problemu prosimy o kontakt z działem sprzedaży
		ZD817122	Sterownik Hydronic 30			X		
		ZD817121	Sterownik Hydronic 24		X			
		ZD817120	Sterownik Hydronic 16	X				
6		**ZD817180**	Wentylator Hydronic 30	X	X	X	X	Eberspacher
7		**ZD817610**	Osłona wentylatora Hydronic 30	X	X	X	X	Eberspacher
8		**ZD817150**	Termostat awaryjny Hydronic 30	X	X	X	X	Eberspacher, czerwona wtyczka

NR	ZDJĘCIE	KOD DAFAMOT	NAZWA	H16	H24	H30	H35	UWAGI
9		ZD817140	Termostat roboczy Hydronic 30	X	X	X	X	Eberspacher, czarna wtyczka
10		ZD817720	Przewód zasilania Hydronic 30	X	X	X	X	Eberspacher, wtyczki standard, ZD817830 - wtyczki Solaris
11		ZD817640	Przelotka Hydronic 30	X	X	X	X	Eberspacher
12		ZD817810	Przekaźnik Hydronic 30	X	X	X	X	Eberspacher, w ogrzewaniu występują 2 szt
14		ZD817250	Zawór magnetyczny Hydronic 30	X	X	X	X	Eberspacher
16		ZD817131	Iskrownik Hydronic 30	X	X	X	X	Eberspacher, nowa wersja, zastąpił iskrownik owalny, który wycofano z produkcji

dofamot.pl

NR	ZDJĘCIE	KOD DAFAMOT	NAZWA	H16	H24	H30	H35	UWAGI
17		**ZD817173**	Dysza ogrzewania, 33000027			X		Jakość oryginału
		ZD817172	Dysza ogrzewania 33000231		X			Jakość oryginału
		ZD817171	Dysza ogrzewania 33000232	X				Jakość oryginału
		ZD817170	Dysza ogrzewania, 470724, 33000222, 33000030				X	Jakość oryginału
18		**ZD817980**	Zabezpieczenie Hydronic 30	X	X	X	X	Eberspacher
19		**ZD817261**	Przesłona Hydronic 30	X	X	X	X	Eberspacher, nowa wersja, stara nie jest w produkcji, aby wymienić starą należy zamówić ZD817590 (podgrzewacz dyszy + przesłona)
20	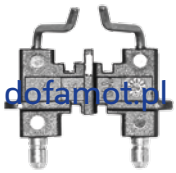	**ZD817210**	Elektroda Hydronic 30	X	X	X	X	Eberspacher
21		**ZD817590**	Podgrzewacz dyszy Hydronic 30	X	X	X	X	Eberspacher

NR	ZDJĘCIE	KOD DAFAMOT	NAZWA	H16	H24	H30	H35	UWAGI
28		**ZD817190**	Sprzęgło Hydronic 30	X	X	X	X	Eberspacher
		ZD899020	Zestaw montażowy ogrzewania		X			Włącznik 3 pozycyjny Szpila do baku Zawór paliwa Filtr paliwa z obudową Przewody paliwa Zestaw nie zawiera pompy wody
		ZD817320	Pompa wody U4856 Hydronic 30 Eberspacher	X	X	X	X	Eberspacher, polecamy zamiennik ZD899325
		ZD817300	Pompa wody U4814 Eberspacher	X	X	X	X	Eberspacher, polecamy zamiennik ZD899305
		ZD8170001	Ogrzewanie Hydronic 30					Eberspacher

dofamot.pl

DBW2020 / DBW2020S

DBW2020, DBW300, DBW350,
DBW2020S, DBW300S, DBW350S

DBW2020

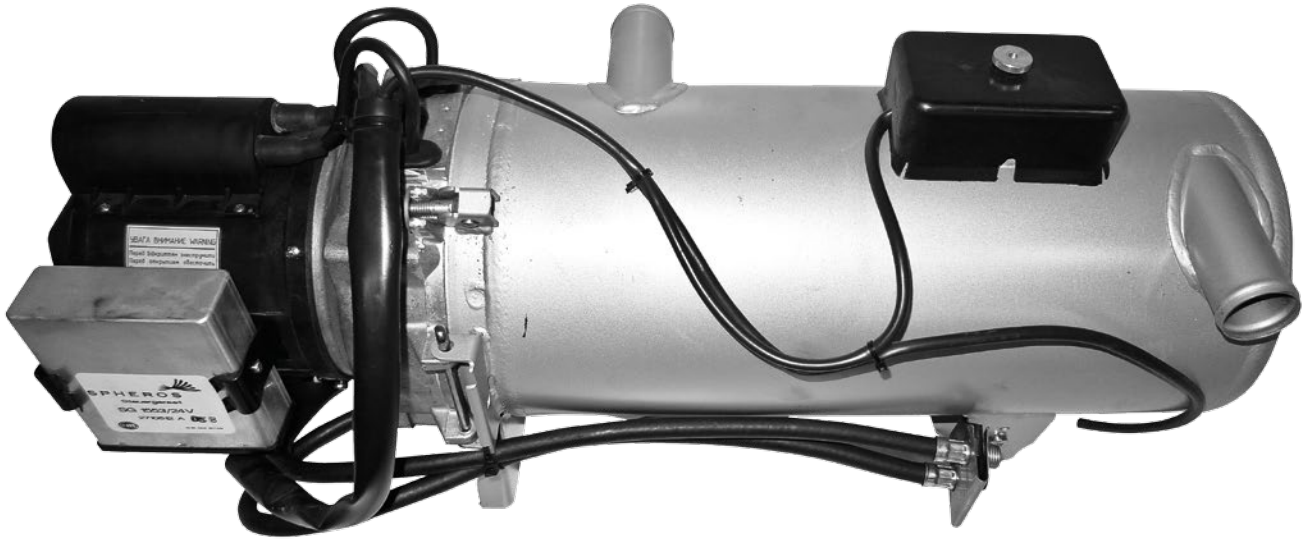

DBW2020

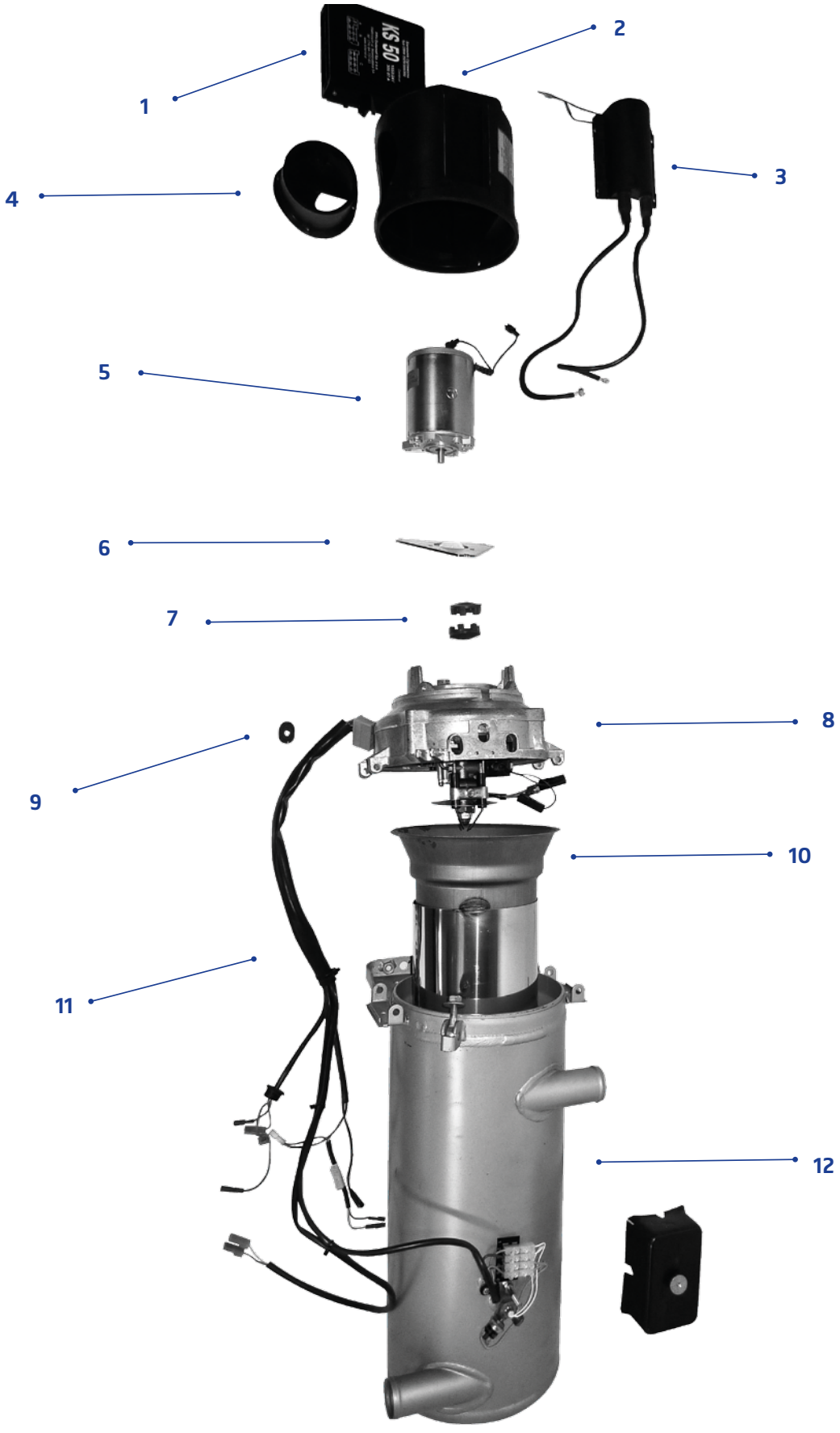

DBW2020

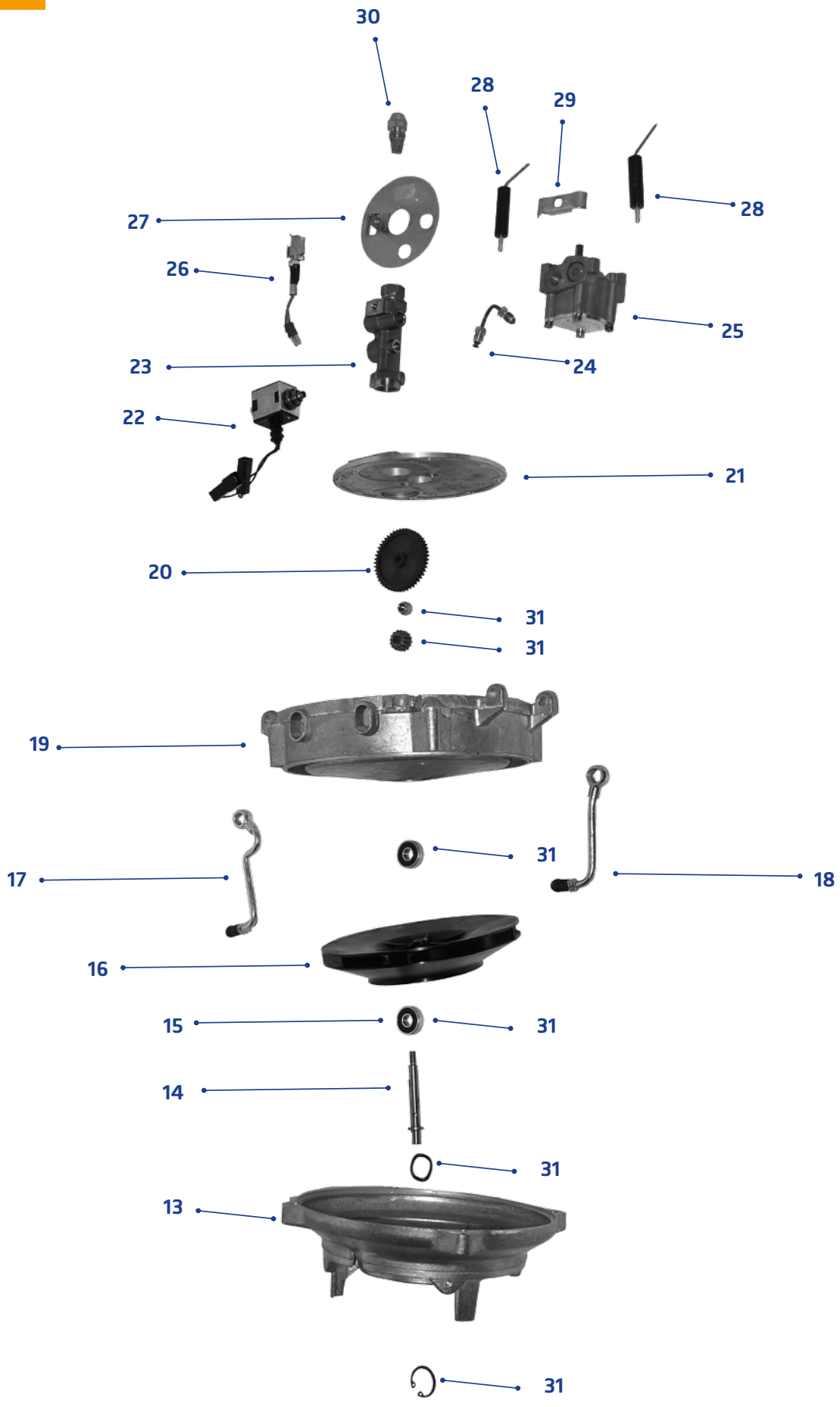
30
28
29
28
27
26
25
23
24
22
21
20
31
31
19
31
18
17
16
15
31
14
31
13
31

DBW2020

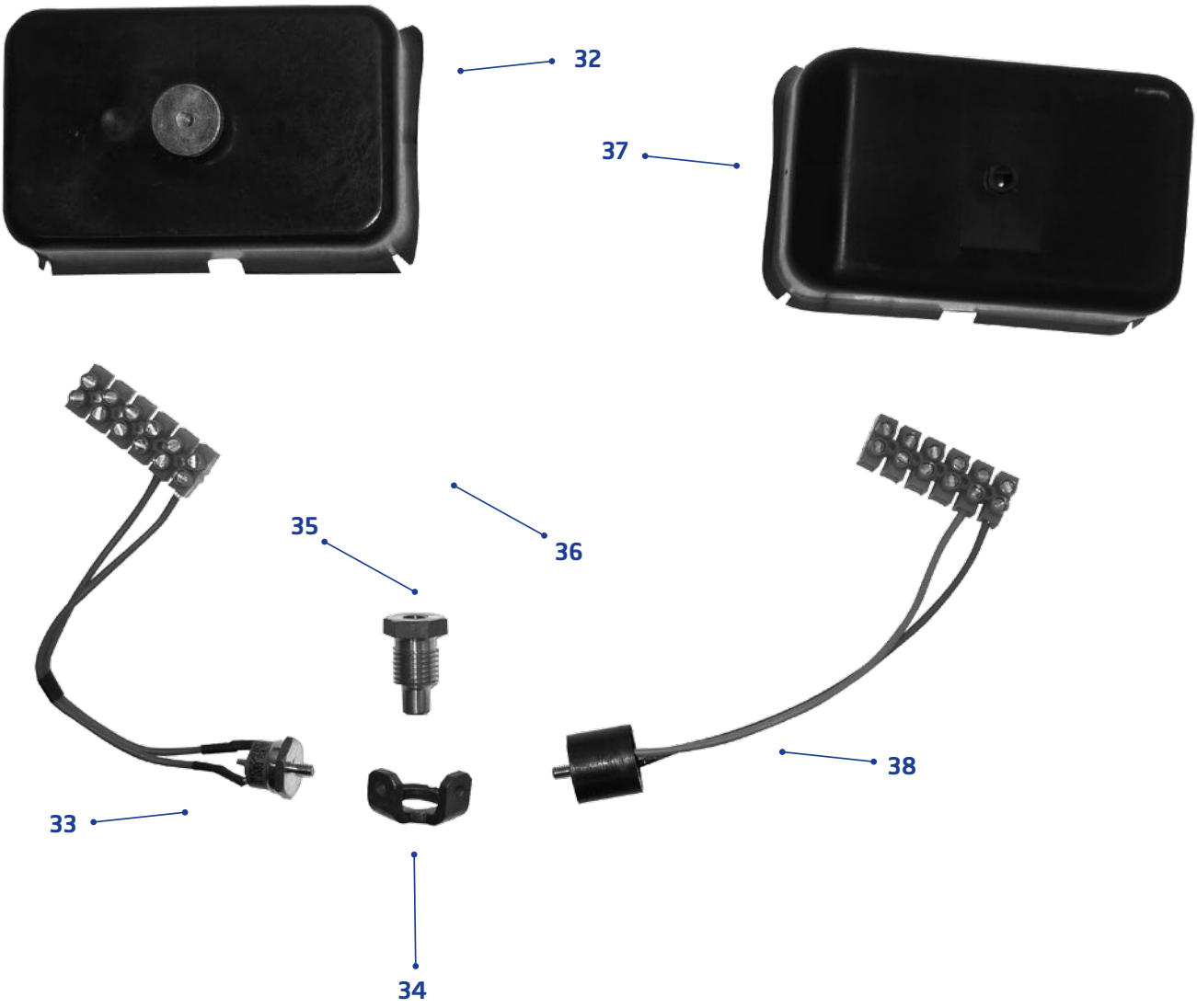

DBW2020S

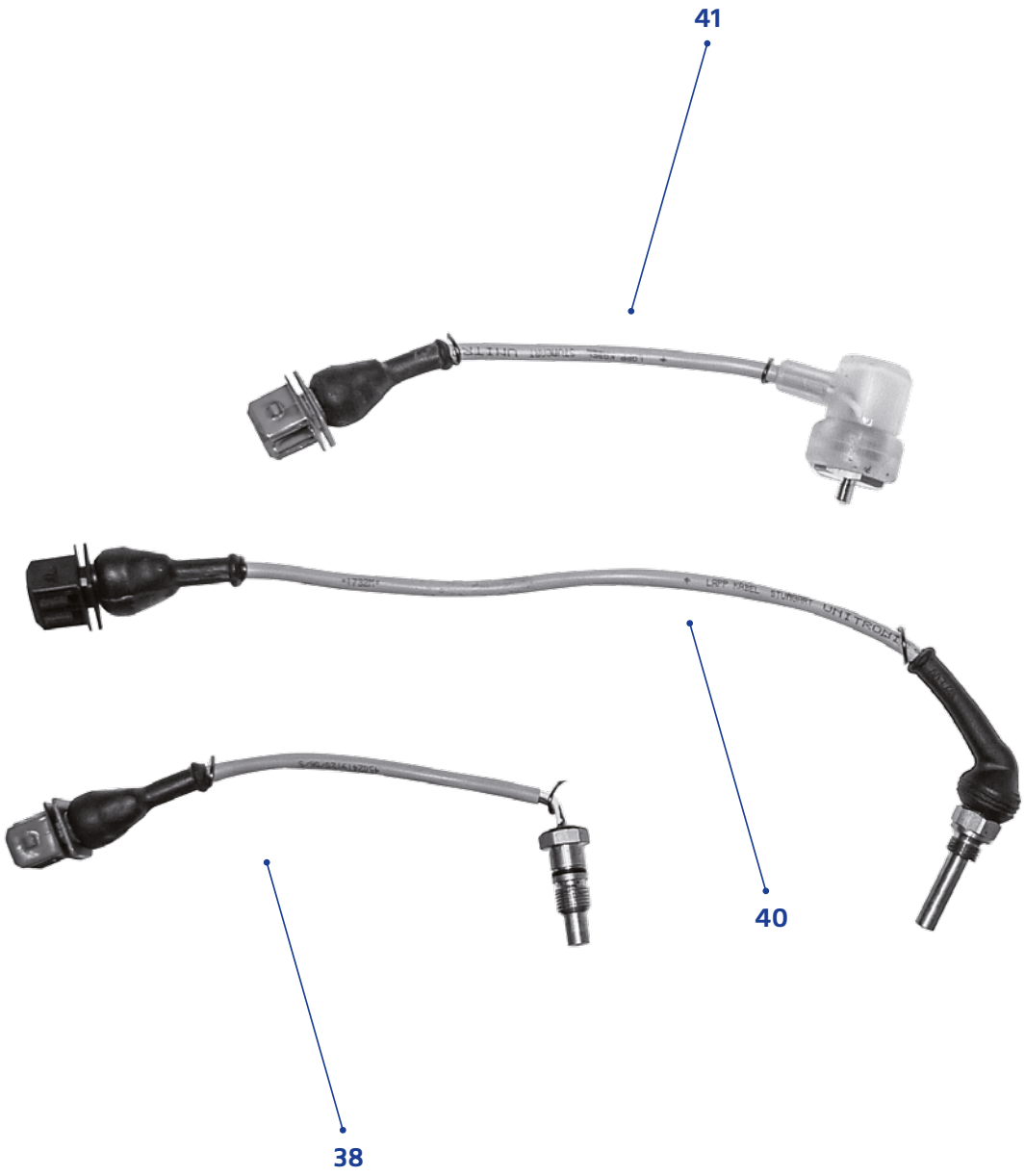

NR	ZDJĘCIE	SYMBOL	NAZWA DODATKOWA	DBW2020	DBW300	DBW350	DBW2020S	DBW300S	DBW350S	UWAGI
0		**ZD813285**	Kominek DBW2020, 460176	X	X	X	X	X	X	Dofamot, dostępne także inne wersje
		ZD813555	Uszczelka pompy paliwa DBW2020	X	X	X	X	X	X	Dofamot
		ZD813655	Zawór regulacji ciśnienia DBW2020, 355836	X	X	X	X	X	X	Dofamot
1		**ZD813125**	Sterownik DBW2020 24v, 30607, KS50	X	X	X				Dofamot, 3 wtyczki
		ZD813126	Sterownik DBW2020 12v, 287962, kS50-12v	X	X					Dofamot, 3 wtyczki
		ZD814125	Sterownik DBW2020s 24v, 89575, KS70				X	X	X	Dofamot, 4 wtyczki
		ZD814126	Sterownik DBW2020S 12v, KS70-12v							Dofamot, 4 wtyczki

NR	ZDJĘCIE	SYMBOL	NAZWA DODATKOWA	DBW2020	DBW300	DBW350	DBW2020S	DBW300S	DBW350S	UWAGI
2		**ZD813400**	Obudowa ogrzewania DBW2020	X	X	X	X	X	X	Spheros
3		**ZD813130**	Iskrownik DBW2020 24v	X	X	X	X	X	X	Spheros
		ZD813131	Iskrownik DBW2020 12v	X	X					Spheros
4		**ZD813600**	Wlot powietrza DBW2020	X	X	X	X	X	X	Spheros
5		**ZD813160**	Silnik DBW2020 24v	X	X	X	X	X	X	Spheros
		ZD813161	Silnik DBW2020 12v	X	X					Spheros
		ZD813165	Silnik DBW2020 24v, 106082	X	X	X	X	X	X	Dofamot
6	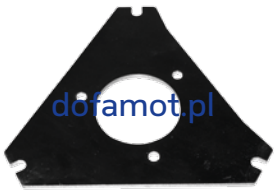	**ZD813440**	Płytka silnika DBW2020	X	X	X	X	X	X	Spheros

dofamot.pl

NR	ZDJĘCIE	SYMBOL	NAZWA DODATKOWA	DBW2020	DBW300	DBW350	DBW2020S	DBW300S	DBW350S	UWAGI
7		**ZD813190**	Sprzęgło DBW2020	X	X	X	X	X	X	Spheros, 2 sztuki na ogrzewanie
9		**ZD813620**	Zatyczka gumowa DBW2020				X	X	X	Dofamot
		ZD813621	Zatyczka gumowa DBW2020	X	X	X	X	X	X	Dofamot
10		**ZD813115**	Komora spalania DBW2020, 464333, ks-2020	X	X	X				Dofamot, długość 412 mm, średnica rury 142 mm, stal żaroodporna
		ZD813110	Komora spalania DBW2020	X	X	X				Spheros
		ZD813116	Komora spalania DBW2020, 342637, ks-2020-80	X						Dofamot, długość 400 mm, średnica rury 131 mm, stal żaroodporna
11		**ZD813475**	Przewód ogrzewania DBW2020, 15706	X	X	X				Dofamot
		ZD814475	Przewód ogrzewania DBW2020s				X	X	X	Dofamot

NR	ZDJĘCIE	SYMBOL	NAZWA DODATKOWA	DBW2020	DBW300	DBW350	DBW2020S	DBW300S	DBW350S	UWAGI
12		**ZD813105**	Wymiennik ciepła DBW2020, 469084, w-2020	X	X	X				Dofamot, wylot spalin fi70,
		ZD813106	Wymiennik ciepła DBW2020, 395749, w-2020-80	X	X					Dofamot, bez nóg, wylot spalin fi80
		ZD814105	Wymiennik ciepła DBW2020s, 102822, w-2020s				X	X	X	Dofamot, długość 455 mm, otwory na termostaty w rurach dolotowych wody
13		**ZD813402**	Obudowa ogrzewania DBW2020	X	X	X	X	X	X	Spheros
14		**ZD813710**	Wałek DBW2020	X	X	X	X	X	X	Spheros
15		**ZD813695**	Łożysko DBW2020	X	X	X	X	X	X	Spheros, 2 sztuki na ogrzewanie

NR	ZDJĘCIE	SYMBOL	NAZWA DODATKOWA	DBW2020	DBW300	DBW350	DBW2020S	DBW300S	DBW350S	UWAGI
16		**ZD813180**	Wentylator DBW2020	X	X	X	X	X	X	Spheros
17		**ZD813564**	Wąż paliwa DBW2020	X	X	X	X	X	X	Spheros, wygięty
18		**ZD813561**	Wąż paliwa DBW2020	X	X	X	X	X	X	Spheros, prosty
19		**ZD813401**	Obudowa z uszami DBW2020	X	X	X	X	X	X	Spheros
20		**ZD813680**	Zębatka pompy paliwa DBW2020	X	X	X	X	X	X	Spheros
21		**ZD813430**	Płyta mocująca podstawę dyszy DBW2020	X	X	X	X	X	X	Spheros

dofamot.pl

NR	ZDJĘCIE	SYMBOL	NAZWA DODATKOWA	DBW2020	DBW300	DBW350	DBW2020S	DBW300S	DBW350S	UWAGI
22		**ZD813250**	Zawór magnetyczny DBW2020 24v	X	X	X	X	X	X	Spheros
		ZD813251	Zawór magnetyczny DBW2020 12v	X	X	X	X	X	X	Spheros
23		**ZD813460**	Podstawa dyszy paliwa DBW2020	X	X	X	X	X	X	Spheros
24		**ZD813590**	Przewód pompy paliwa DBW2020	X	X	X	X	X	X	Spheros
25	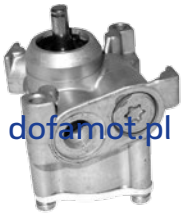	**ZD813220**	Pompa paliwa DBW2020	X	X	X	X	X	X	Spheros
26		**ZD813200**	Czujnik płomienia DBW2020	X	X	X				Spheros
		ZD814200	Czujnik płomienia DBW2020s				X	X	X	Spheros

dofamot.pl

NR	ZDJĘCIE	SYMBOL	NAZWA DODATKOWA	DBW2020	DBW300	DBW350	DBW2020S	DBW300S	DBW350S	UWAGI
27		**ZD813260**	Przesłona DBW2020	X	X	X				Spheros
		ZD814260	Przesłona DBW2020s				X	X	X	Spheros
28		**ZD813210**	Elektroda DBW2020	X	X	X	X	X	X	Spheros
29		**ZD813521**	Uchwyt elektrod DBW2020	X	X	X				Spheros
		ZD814520	Uchwyt elktrod DBW2020s				X	X	X	Spheros
30	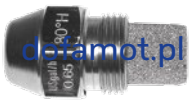	**ZD813170**	Dysza ogrzewania, 470716	X			X			Jakość oryginału
		ZD813171	Dysza ogrzewania, 470724		X			X		Jakość oryginału
		ZD813173	Dysza ogrzewania, 469556			X			X	Jakość oryginału

dofamot.pl

NR	ZDJĘCIE	SYMBOL	NAZWA DODATKOWA	DBW2020	DBW300	DBW350	DBW2020S	DBW300S	DBW350S	UWAGI
31		ZD813660	Zestaw montażowy wałka DBW2020	X	X	X	X	X	X	Spheros
32		ZD813700	Pokrywa termostatow DBW2020			X				Spheros
33		ZD813145	Termostat roboczy DBW2020, 354902	X	X	X				Dofamot
34		ZD813570	Uchwyt termostatów DBW2020	X	X	X				Spheros
35		ZD813515	Tulejka bezpiecznika temperatury DBW2020, 279110	X	X	X				Dofamot
36		ZD813155	Bezpiecznik temperatury DBW2020, 406287	X	X	X				Dofamot

dofamot.pl

NR	ZDJĘCIE	SYMBOL	NAZWA DODATKOWA	DBW2020	DBW300	DBW350	DBW2020S	DBW300S	DBW350S	UWAGI
37		ZD813580	Pokrywa termostatow DBW2020	X	X	X	X	X	X	Spheros
38		ZD813156	Termostat awaryjny DBW2020, 408719	X	X	X				Dofamot
39		ZD814151	Bezpiecznik temperatury DBW2020s, 497142				X	X	X	Dofamot
40		ZD814145	Termostat roboczy DBW2020s, 14883				X	X	X	Dofamot
41		ZD814150	Termostat awaryjny DBW2020s				X	X	X	Spheros
		ZD814155	Termostat awaryjny DBW2020s, 116523				X	X	X	Dofamot

OGRZEWANIA POWIETRZNE 241-265

OP 265

SYMBOL	STARY KOD DOFAMOT	NAZWA	KOD SIROKKO	KOD WEBASTO	NUMER RYSUNKU
ZD812155	**bt**	Bezpiecznik temperatury	26501000600/6	42399A	7499/003poz58
ZD812205	**cp**	Czujnik płomienia	136653300025	42258A	7499/033poz19
ZD812285	**kominek-op**	Kominek ogrzewania powietrznego	55103000000/2	43604A	
ZD812115	**ks-powietrzne**	Komora spalania ogrzewania powietrznego	321080100000		
ZD812415	**miska-rozp-ow**	Miska rozpylacza	31401000100/6	42235A	7499/034poz4
ZD812435	**parownik-OP**	Parownik wymiennika	32108010000/0	43762A	7499/003poz.27
ZD812225	**PPO-110**	Pompa paliwa 1.1l/h	31103010000/8		7499/002poz7
ZD812226	**PPO-140**	Pompa paliwa 1.4l/h	31102010000/1		7499/002poz6
ZD812227	**PPO-175**	Pompa paliwa 1.75l/h	31101010000/3	42885A	7499/002poz9
ZD812228	**PPO-200**	Pompa paliwa 2.0l/h	31105010000/4	43033A	7499/002poz11
ZD812445	**przewód-ka**	Przewód ogrzewania z wtyczką	44814000000/6		7499/033poz. 101
ZD812475	**rp-op**	Rurka paliwa ogrzewania powietrznego	31101000300/2	44657A	7499/002poz91
ZD812165	**silnik-op-12v**	Silnik ogrzewania powietrznego 12v		42399A	7499/003poz58
ZD812166	**silnik-op-24v**	Silnik ogrzewania powietrznego 24v	41402000000/4	43632A	7499/002poz 1
ZD899435	**przełącznik**	Przełącznik	136656130024		
ZD812485	**tabliczka-op**	Tabliczka włączenia ogrzewania powietrznego	472110000000/3		
ZD812105	**w-op**	Wymiennik ciepła ogrzewania powietrznego	32108000000/5	44622A	7499/003poz. 24 i 27

OGRZEWANIA 268.07 I 268.03

SYMBOL	STARY KOD DOFAMOT	NAZWA	KOD SIROKKO	KOD WEBASTO	NUMER RYSUNKU
ZD811205	**cf-26807**	Czujnik fotooptyczny	30185A	268/07-8	7499/003poz58
ZD811405	**gcf-26807**	Gniazdo czujnika foto	30189A	268/07-10	7499/033poz19
ZD810435	**gniazdo**	Gniazdo ogrzewania	136632260016	42699A	7499/003poz 81
ZD810285	**kominek**	Kominek ogrzewania	55203000001/1	42028A	7499/32poz3
ZD810125	**KS10**	Sterownik ogrzewania KS10	482090000/2		7499/033poz2
ZD810115	**ks-26803**	Komora spalania	26803001000/1		7499/033poz3
ZD811115	**ks-26807**	Komora spalania z parownikem	42221A	268/07-3	7499/002poz7
ZD810126	**KS30**	Sterownik ogrzewania KS30	482090000/2		7499/033poz2
ZD811125	**KS60**	Sterownik ogrzewania SG 1562,24V KS60	44998A	268/07-2	7499/002poz9
ZD810475	**parownik**	Parownik	27701002000/8	42457A	7499/033poz7
ZD810485		Pierścień świecy	277010003023	#N/D!	
ZD810225	**ppo-265**	Pompa paliwa 2.65 litra	31401020000/1	458392	7499/034poz2
ZD811415	**przewód-26807**	Wiązka przewodów	30178A	268/07-7	7499/003poz58
ZD810665	**przewód-ko**	Przewód kaseta ogrzewanie		7499/033 poz100	7499/002poz 1
ZD810295	**pw**	Pompa wody ogrzewania	33420000 000/0		7499/032poz1
ZD810495	**rezystor**	Rezystor ogrzewania	26803002000/3	42224A	7499/033poz4
ZD810515	**rp-ow**	Rura doprowadzająca olej	31401000200/4	42459A	7499/034poz3
ZD810165	**silnik-ow**	Silnik ogrzewania wodnego	41418000000/6	42454A	7499/034poz1
ZD811425	**sprężynka czuj-nika foto**	Sprężyna czujnika foto	30199A	268/07-9	7499/002poz 1
ZD810195	**sprzęgło**	Sprzęgło	31101020000/7	42472A	7499/034poz7
ZD810405	**sterownik--gniazdo 6**	Gniazdo kasety 6			7499/003poz. 24 i 27

SYMBOL	STARY KOD DOFAMOT	NAZWA	KOD SIROKKO	KOD WEBASTO	NUMER RYSUNKU
ZD810415	**Sterownik--gniazdo 9**	gniazdo kasety 9			7499/003poz58
ZD810525	**Sterownik--wtyczka 6**	wtyczka kasety 6			7499/033poz19
ZD810535	**Sterownik--wtyczka 9**	wtyczka kasety 9			7499/003poz 81
ZD810545	**Ślimak ogrzewania**	ślimak	31401000002/7	42482a	7499/034poz10
ZD810555	**Śruba przepustowa**	śruba przepustowa paliwa	134298000076	150754	7499/034poz16
ZD899435	**Przełącznik**	przełącznik	136656130024	42710	
ZD810235	**Świeca**	świeca żarzenia	136653400016	42257a	7499/033poz17
ZD810155	**Ta92**	termostat awaryjny ogrzewania 92st	138142600021	35478	7499/033poz20
ZD811155	**Ta98-czerwony**	termostar awaryjny 98/83st czerwony	35824A	268/07-14	7499/002poz9
ZD810575		tabliczka 26803			7499/033poz7
ZD811435	**Tabliczka -26807**	tabliczka 26807	47217000000/0	44933a	7499/032poz 2
ZD810146		termostat roboczy 26803	138142600118		
ZD810145	**Tr76**	termostat roboczy ogrzewania 76/72 st	138142600095		7499/032poz8
ZD811146	**Tr76-biały**	termostat 76/71 biały	43292A		7499/002poz 1
ZD811145	**Tr78-zielony**	termostart roboczy 78/73 zielony	43308A	268/07-16	7499/032poz1
ZD811445	**Uszczelka-cz. foto 433,00a**	uszczelka czujnika foto	42200		7499/033poz4
ZD810595	**Uszczelka--poz10**	uszczelka 36x42 cu	27701000300/7		7499/033poz10
ZD810605	**Uszczelka--poz14**	uszczelka	26801000004/4		7499/033poz14
ZD810615	**Uszczelka--poz18**	uszczelka 24x29 cu	134299110232		7499/032poz18
ZD810625	**Uszczelka--poz21**	uszczelka	135799		7499/033poz21
ZD810635	**Wąż paliwa**	wąż paliwa	139925200174	42519a	7499/034poz14
ZD810185	**Wentylator-ow**	wentylator ogrzewania wodnego	31401000102/8	42171a	7499/034poz6
ZD810645		wirnik silnika ogrzewania	414180030003		
ZD810655	**Wtyczka**	wtyczka ogrzewania	44209000002/8	0	7499/003poz78

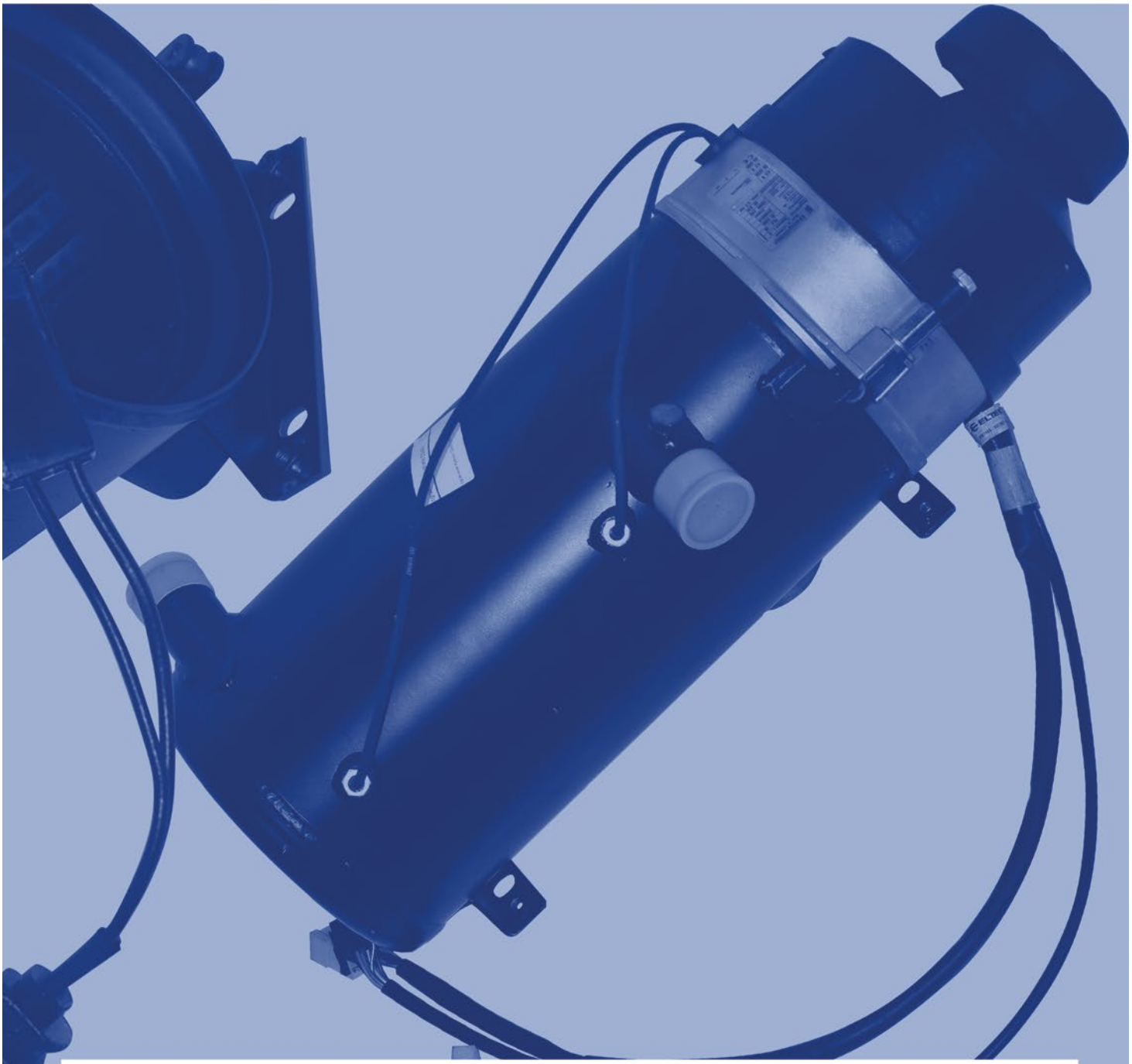

OGRZEWANIA DOFAMOT

2015/2016

OW 30

Wysoka jakość pracy także przy paliwach gorszej jakości. Niskie zużycie paliwa. Niskie koszty eksploatacji. Współzamienność z Thermo 300, DW300, DBW2020s, DBW2020.

PALIWO	**DIESEL**
MOC GRZEWCZA	**30 kW**
NAPIĘCIE	**24 V**
ZUŻYCIE PALIWA	**3,1 kg/h**
WYMIARY (długość x szerokość x wysokość) (mm)	**655 x 340 x 280**
WAGA	**24,3 kg**

ZESTAWY HANDLOWE

ZDJĘCIE	KOD DOFAMOT	NAZWA	UWAGI
	ZD820005	Ogrzewanie OW30 24v	
	ZD820015	Ogrzewanie 24v	**Ogrzewanie:** - pompa wody 4814 24v - włącznik 3 pozycyjny - filtr paliwa - zestaw przewodów

OW30

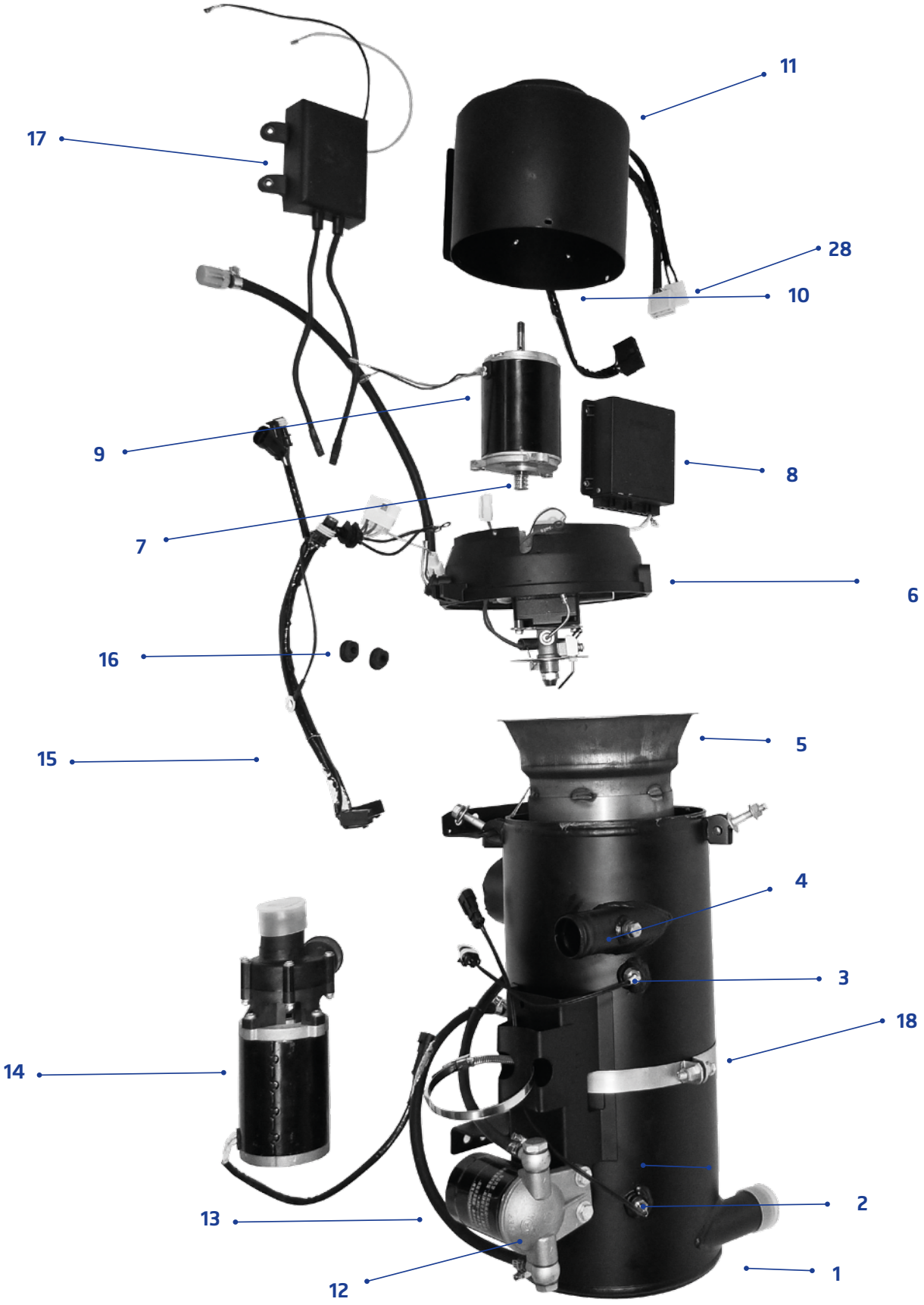

OW30

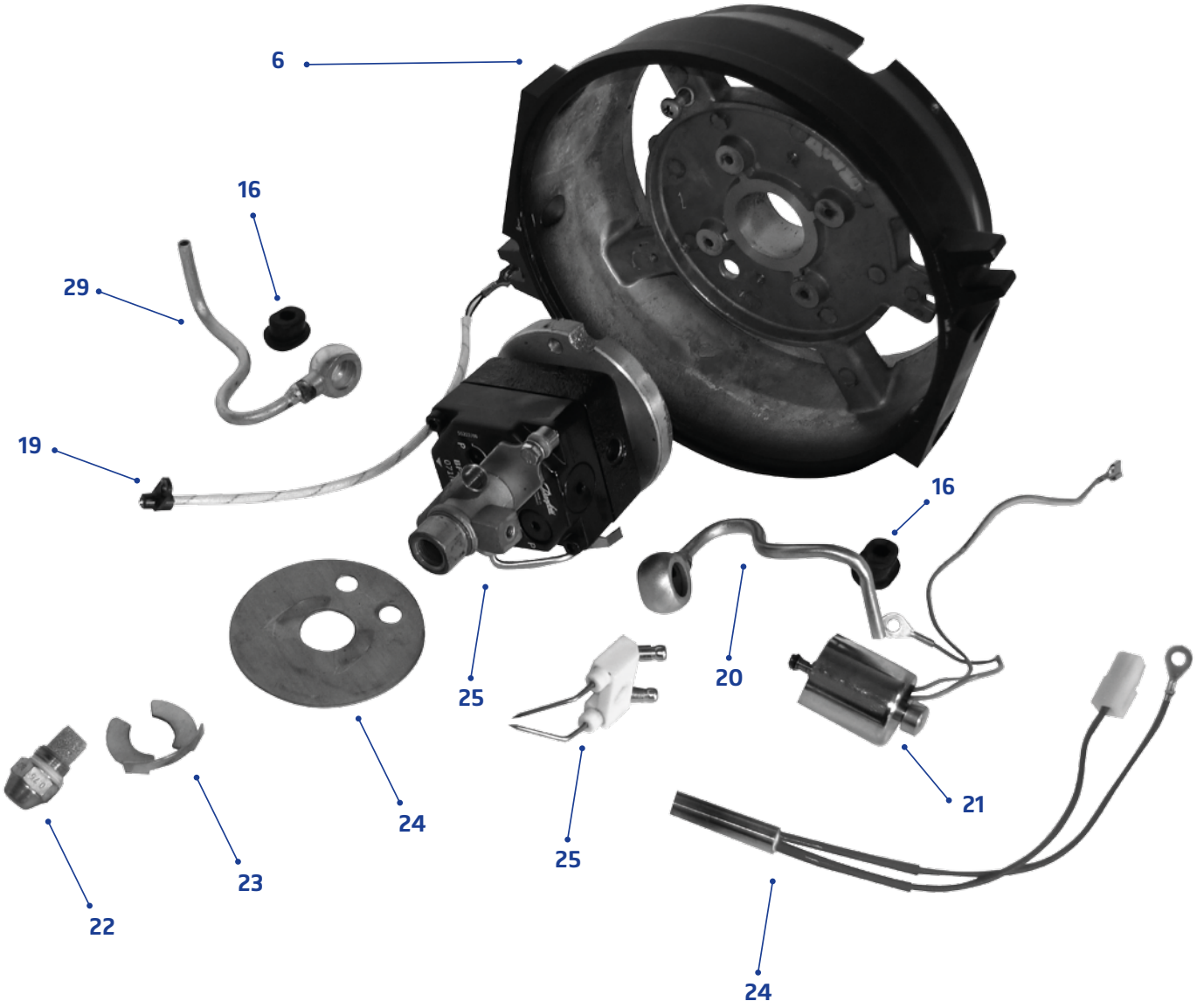

NR	ZDJĘCIE	SYMBOL	NAZWA	UWAGI
1		**ZD820105**	Wymiennik ciepła OW30	Dofamot
2		**ZD820155**	Termostat awaryjny OW30	Dofamot
3		**ZD820145**	Termostat roboczy OW30	Dofamot
4		**ZD820435**	Opaska pompy wody OW30	Dofamot
5		**ZD820115**	Komora spalania OW30	Dofamot
6		**ZD820415**	Obudowa OW30	Dofamot
7		**ZD820195**	Sprzęgło OW30	Dofamot

NR	ZDJĘCIE	SYMBOL	NAZWA	UWAGI
8		ZD820125	Sterownik OW30	Dofamot
9		ZD820165	Silnik OW30	Dofamot
10		ZD820185	Wentylator OW30	Dofamot
11		ZD820445	Osłona wentylatora OW30	Dofamot, w zestawie z regulatorem wlotu powietrza
12		ZD820425	Obudowa filtra paliwa OW30	Dofamot
13		ZD820405	Filtr paliwa OW30	Dofamot
14		ZD820305	Pompa wody OW30 U4814 24v	Dofamot

dofamot.pl

NR	ZDJĘCIE	SYMBOL	NAZWA	UWAGI
15		**ZD820476**	Przewód K-O OW30	Dofamot
16		**ZD820465**	Przelotka gumowa OW30	Dofamot
17		**ZD820135**	Iskrownik OW30	Dofamot
18		**ZD820436**	Opaska stalowa OW30	Dofamot
19		**ZD820205**	Czujnik foto OW30	Dofamot
20		**ZD820505**	Rurka paliwa OW30	Dofamot
21		**ZD820255**	Zawór elektromagnetyczny OW30	Dofamot

dofamot.pl

NR	ZDJĘCIE	SYMBOL	NAZWA	UWAGI
22		**ZD820175**	Dysza OW30	Dofamot
23		**ZD820555**	Zabezpieczenie OW30	Dofamot
24		**ZD820265**	Przesłona OW30	Dofamot
25		**ZD820225**	Pompa paliwa OW30	Dofamot
26		**ZD820215**	Elektroda OW30	Dofamot
27		**ZD820455**	Podgrzewacz dyszy OW30	Dofamot
28		**ZD820475**	Przewód Sterownik-Autobus OW30	Dofamot
29		**ZD820506**	Rurka paliwa OW30	Dofamot

dofamot.pl

OW10 12V

Solidna konstrukcja. Prosta budowa. Wysoka jakość pracy także przy paliwach gorszej jakości. Niskie zużycie paliwa.

PALIWO	**DIESEL**
MOC GRZEWCZA	**10 kW**
NAPIĘCIE	**12 V**
ZUŻYCIE PALIWA	**1,0 kg/h**
WYMIARY (długość x szerokość x wysokość) (mm)	**323 x 150 x195**
WAGA	**4,7 kg**

ZESTAWY HANDLOWE

ZDJĘCIE	KOD DOFAMOT	NAZWA	UWAGI
	ZD821005	**Ogrzewanie OW10 12v**	**zewnętrzna pompa paliwa w zestawie**
	ZD821015	**Ogrzewanie OW10 12v z pełnym zestawem montażowym**	**Ogrzewanie:** + płyta montażowa + pompa wody + pompa paliwa + włącznik 2 pozycyjny + 2 zawory wodne + szpila do baku + przewód paliwa + przewód wody + rura wydechowa

dofamot.pl

OW10 12V

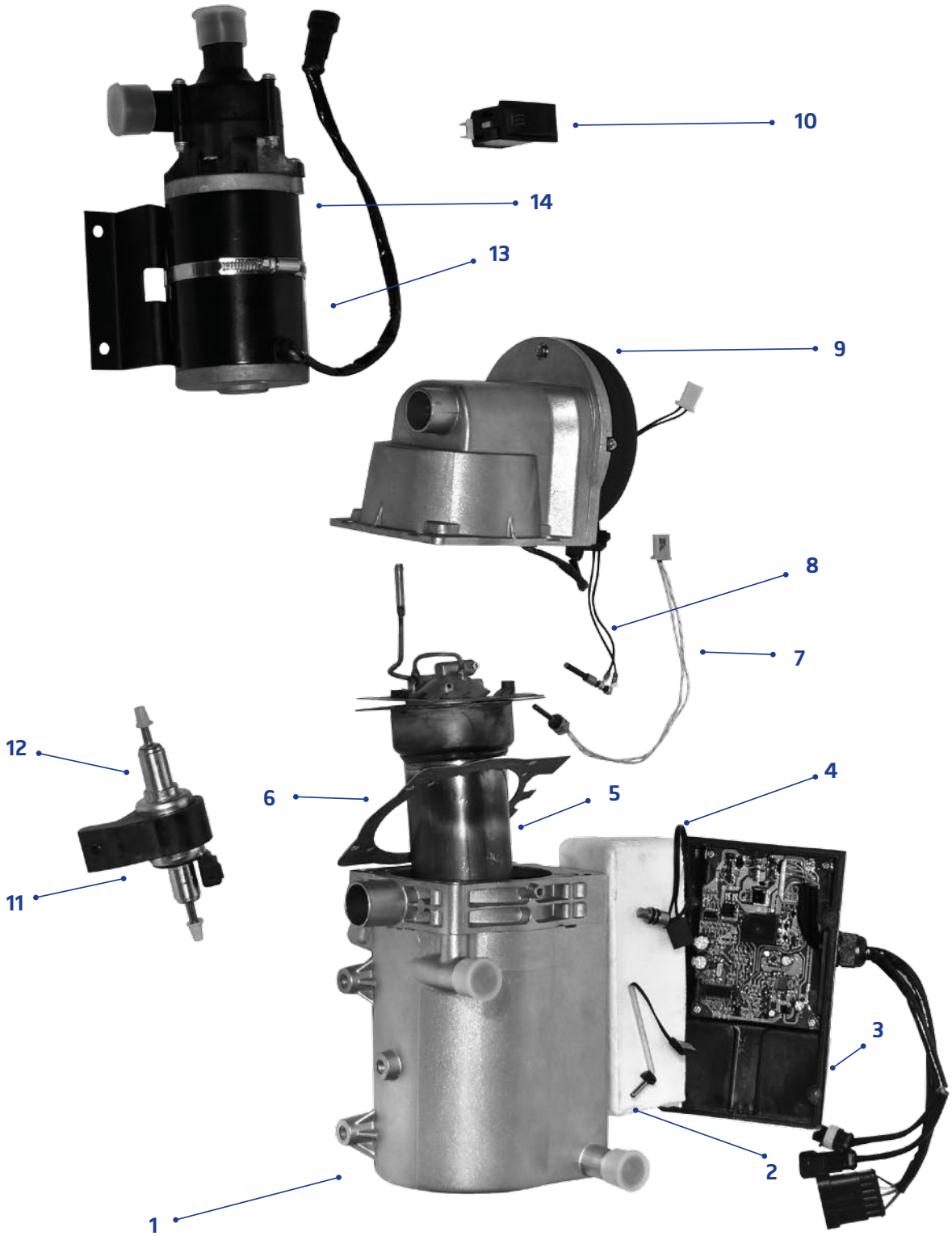

NR	ZDJĘCIE	SYMBOL	NAZWA	UWAGI
0		**ZD821005**	Ogrzewanie OW10 12v	
		ZD821015	Ogrzewanie OW10 12v z pełnym zestawem montażowym	Dofamot, płyta montażowa, pompa wody, pompa paliwa, włącznik 2 pozycyjny, 2 zawory wodne, szpila do baku, przewód paliwa, przewód wody, rura wydechowa, wiązka
1	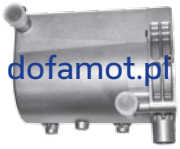	**ZD821105**	Wymiennik ciepła OW10	Dofamot
2		**ZD821145**	Termostat roboczy OW10	Dofamot
3		**ZD821125**	Sterownik OW10	Dofamot
4		**ZD821515**	Termostat awaryjny OW10	Dofamot
5		**ZD821475**	Parownik OW10	Dofamot
6	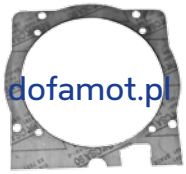	**ZD821407**	Uszczelka parownika OW10	Dofamot

NR	ZDJĘCIE	SYMBOL	NAZWA	UWAGI
7		ZD821205	Czujnik płomienia OW10	Dofamot
8		ZD821235	Świeca OW10	Dofamot
9		ZD821245	Dmuchawa OW10	Dofamot
10		ZD899405	Włącznik OW10	Dofamot
11		ZD821455	Obejma pompy paliwa OW10	Dofamot
12		ZD821225	Pompa paliwa OW10	Dofamot
13		ZD821295	Pompa wody OW10	Dofamot

NR	ZDJĘCIE	SYMBOL	NAZWA	UWAGI
14		**ZD821485**	Podstawa pompy wody OW10	Dofamot

OP5 12V

Solidna konstrukcja. Wysoka jakość pracy także przy paliwach gorszej jakości.
Niskie zużycie paliwa. Niskie koszty eksploatacji.

PALIWO	**DIESEL**
MOC GRZEWCZA	**5 kW**
NAPIĘCIE	**12 V**
ZUŻYCIE PALIWA	**0,5 kg/h**
WYMIARY (długość x szerokość x wysokość) (mm)	**461 x 169 x 200**
WAGA	**7,1 kg**

ZESTAWY HANDLOWE

ZDJĘCIE	KOD DOFAMOT	NAZWA	UWAGI
dofamot.pl	ZD822005	**Ogrzewanie OP5 12v**	
dofamot.pl	ZD822015	**Ogrzewanie OP5 12v z zestawem montażowym**	**Ogrzewanie** + pompa wody 4814 24v + włącznik 3 pozycyjny + filtr paliwa + zestaw przewodów

OP5 12V

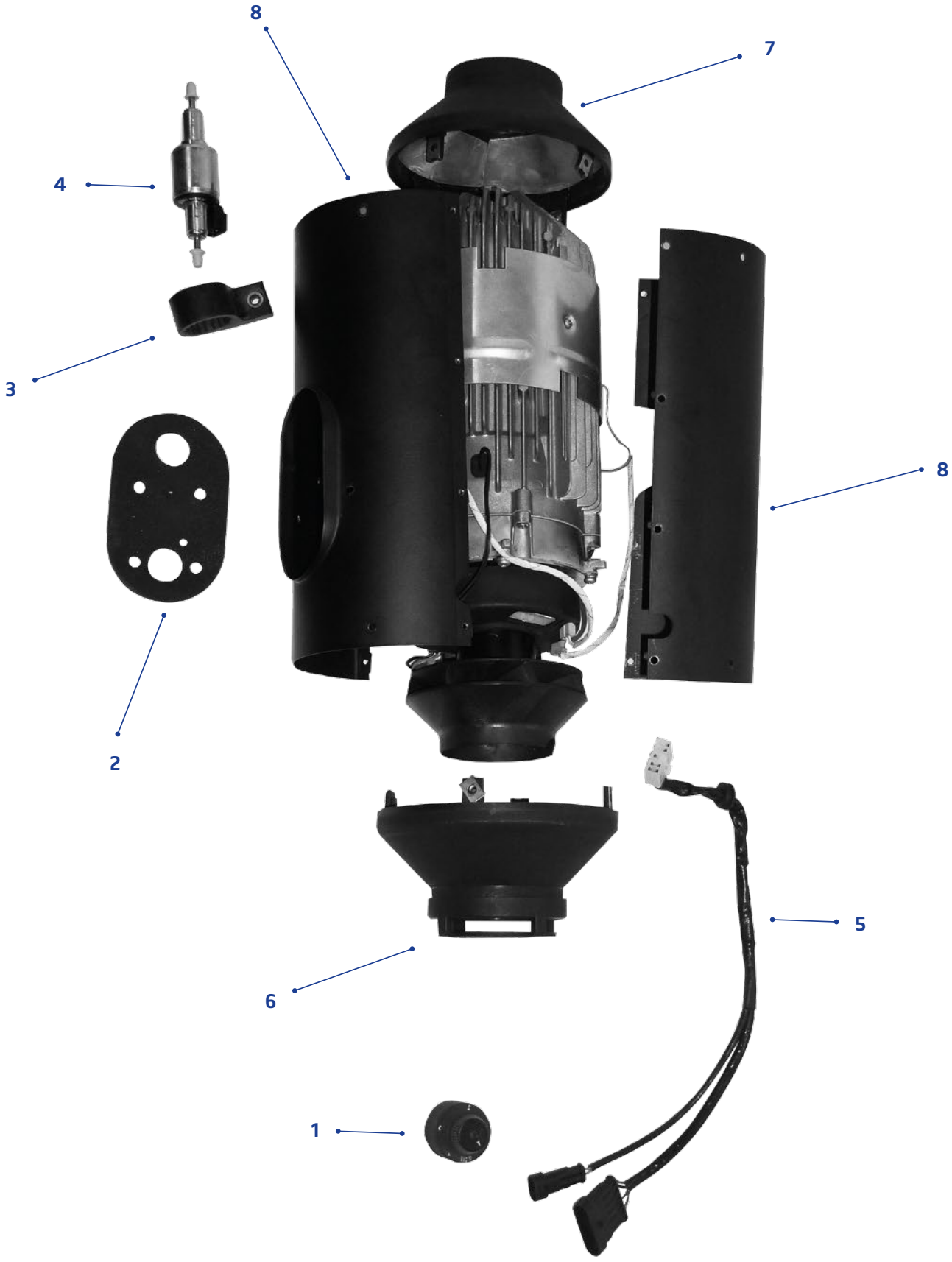

OP5 12V

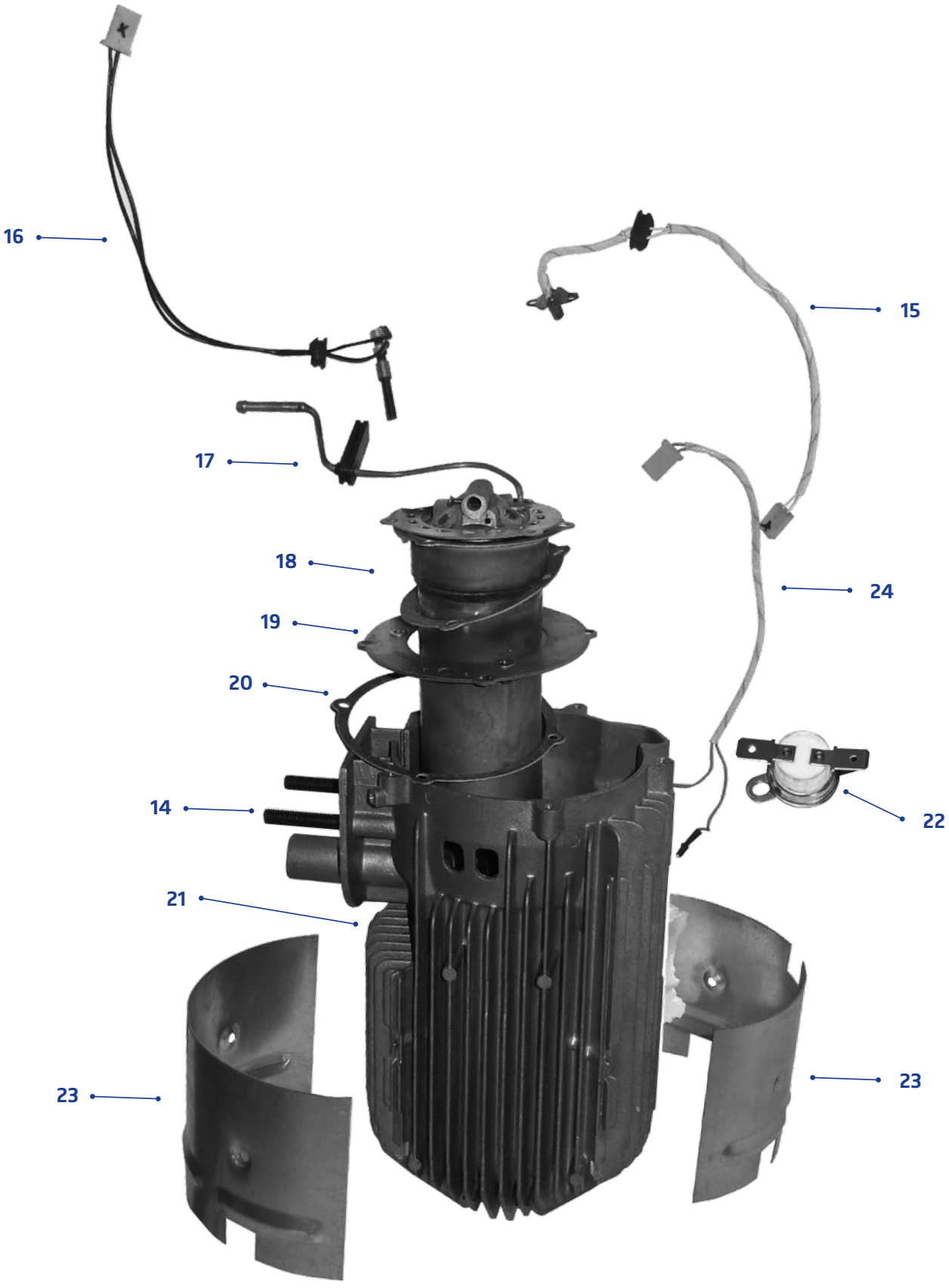

OP5 12V

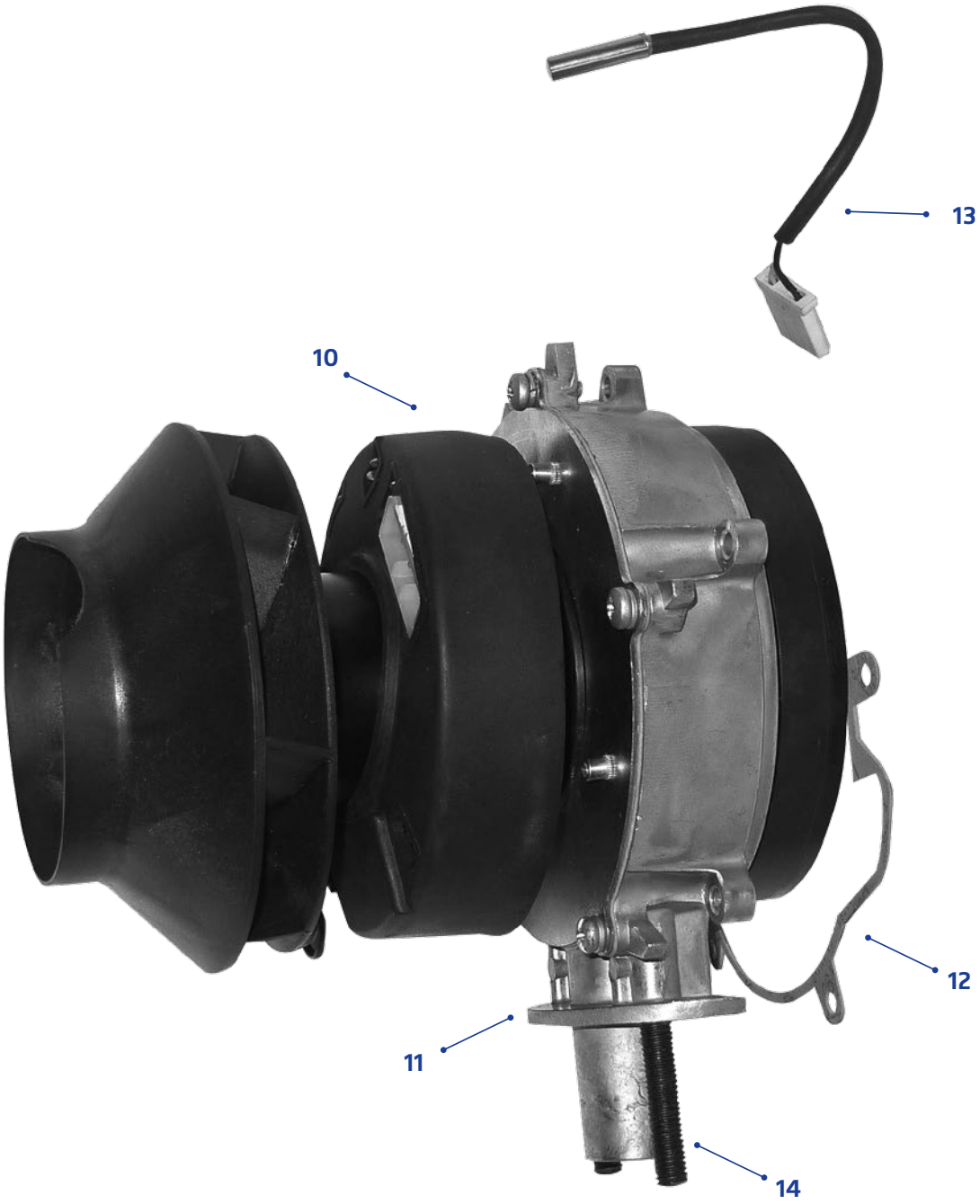

NR	ZDJĘCIE	KOD DAFAMOT	NAZWA	UWAGI
0		ZD822015	Ogrzewanie kompletne OP5 12v OP5	Dofamot
1		ZD822485	Włącznik 12v OP5	Dofamot
2		ZD822455	Uszczelka ogrzewania OP5	Dofamot
3		ZD822655	Obejma pompy paliwa OP5	Dofamot
4		ZD822225	Pompa paliwa 12v OP5	Dofamot
5		ZD822635	Wiązka sterownika OP5	Dofamot
6		ZD822405	Osłona wlotu powietrza OP5	Dofamot, w komplecie z oringiem

dofamot.pl

NR	ZDJĘCIE	KOD DAFAMOT	NAZWA	UWAGI
7		ZD822435	Osłona wylotu powietrza OP5	Dofamot, w komplecie z oringiem
8		ZD822665	Obudowa ogrzewania OP5	Dofamot, zawiera 2 elementy
9		ZD822465	Osłona gumowa OP5	Dofamot
10		ZD822125	Sterownik 12v z obudową OP5	Dofamot
11		ZD822675	Dmuchawa 12v OP5	Dofamot
12		ZD822525	Uszczelka dmuchawy OP5	Dofamot
13		ZD822145	Termostat roboczy OP5	Dofamot

NR	ZDJĘCIE	KOD DAFAMOT	NAZWA	UWAGI
14		ZD822445	Szpilki mocujące ogrzewanie OP5	Dofamot
15		ZD822205	Czujnik płomienia OP5	Dofamot
16		ZD822235	Świeca 12v OP5	Dofamot
17		ZD822575	Parownik OP5	Dofamot, w zestawie z przelotką gumową
18		ZD822585	Uszczelka parownika OP5	Dofamot
19		ZD822265	Przesłona OP5	Dofamot
20		ZD822595	Uszczelka przesłony OP5	Dofamot

NR	ZDJĘCIE	KOD DAFAMOT	NAZWA	UWAGI
21	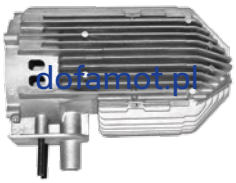	ZD822105	Wymiennik ciepła OP5	Dofamot
22		ZD822155	Termostat awaryjny OP5	Dofamot
23		ZD822615	Osłona termiczna OP5	Dofamot
24		ZD822645	Wiązka termostatów OP5	Dofamot

dofamot.pl

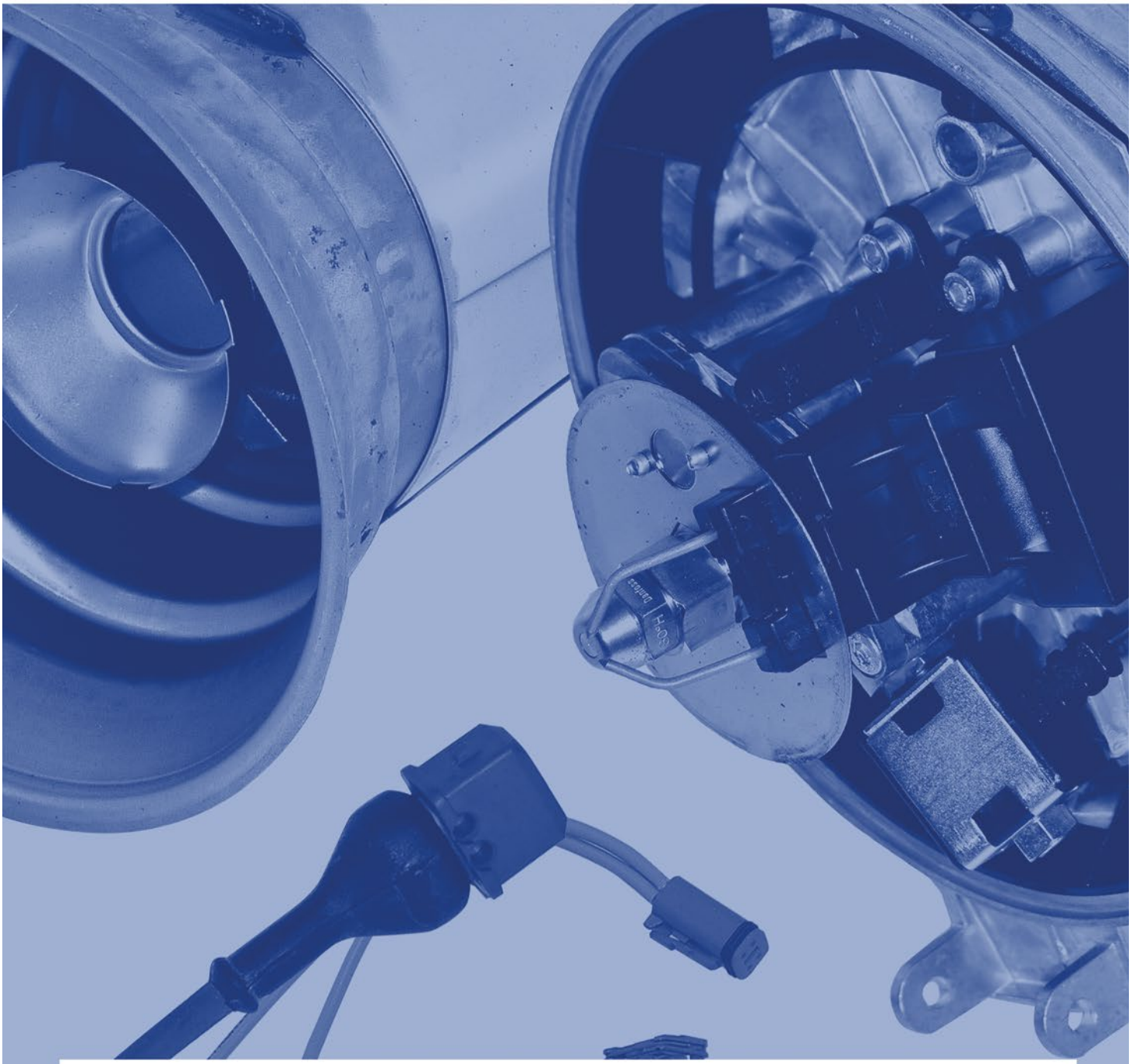

POMPY OBIEGOWE

2015/2016

POMPA WODY U4855 24V

	KOD DOFAMOT: **ZD899325** POMPA MECHANICZNA ZASTĘPUJE SPHEROS: **U4851, U4852, U4855, U4856** **90397, 97663, 2710185, 2710194, 1314723** **AQUAVENT 6000 S, AQUAVENT 6000 SC** ZASTĘPUJE EBERSPACHER: **252354250000** **252488250000** **FLOWTRONIC 6000**
WYDAJNOŚĆ	**6000 l/h przy 0,4 bara**
NAPIĘCIE	**24V (20-28)**
MOC	**205 W**
ŚREDNICA KRUĆCÓW	**38 mm**
WYMIARY (długość x szerokość x wysokość) (mm)	**226x100x100**
WAGA	**3,5 kg**

ZDJĘCIE	SYMBOL	NAZWA DODATKOWA	UWAGI
	ZD899325	Pompa wody U4855 24v, 1314723	Dofamot
	ZD899323	Pompa wody U4856 24v	Spheros, pompa magnetyczna
	ZD89930001	Reparaturka pompy U4814/ U4856	do pomp produkcji Webasto/ Spheros
	ZD89930004	Zestaw naprawczy U4814/ U4856 korpus	do pomp produkcji Webasto/ Spheros

POMPA WODY U4814

	KOD DOFAMOT: **ZD899305** ZASTĘPUJE SPHEROS: **U4814, 43151, 43152** **AQUAVENT 5000, AQUAVENT 5000 S** ZASTĘPUJE EBERSPACHER: **251578250000** **252488260100** **252488260000** **FLOWTRONIC 5000**
WYDAJNOŚĆ	**5000 l/h przy 0,2 bara**
NAPIĘCIE	**12V / 24V**
MOC	**105W**
ŚREDNICA KRUĆCÓW	**38 mm**
WYMIARY (długość x szerokość x wysokość) (mm)	**225x80x80**
WAGA	**2,3 kg**

ZDJĘCIE	SYMBOL	NAZWA DODATKOWA	UWAGI
	ZD899305	Pompa wody U4814 24v	Dofamot
	ZD899306	Pompa wody U4814 12v	Dofamot
	ZD89930501	Reparaturka pompy U4814	Dofamot, pasuje do pomp produkcji Dofamot
	ZD89930502	Zestaw naprawczy U4814 duży	Dofamot, pasuje do pomp produkcji Dofamot
	ZD89930001	Reparaturka pompy U4814/ U4856	Do pomp produkcji Webasto/ Spheros
	ZD89930002	Zestaw naprawczy U4814 mały	Do pomp produkcji Webasto/ Spheros
	ZD89930003	Zestaw naprawczy U4814 duży	Do pomp produkcji Webasto/ Spheros
	ZD89930004	Zestaw naprawczy U4814/ U4856 korpus	Do pomp produkcji Webasto / Spheros

ZDJĘCIE	SYMBOL	NAZWA DODATKOWA	UWAGI
	ZD899415	Podstawa pompy U4814	Dofamot

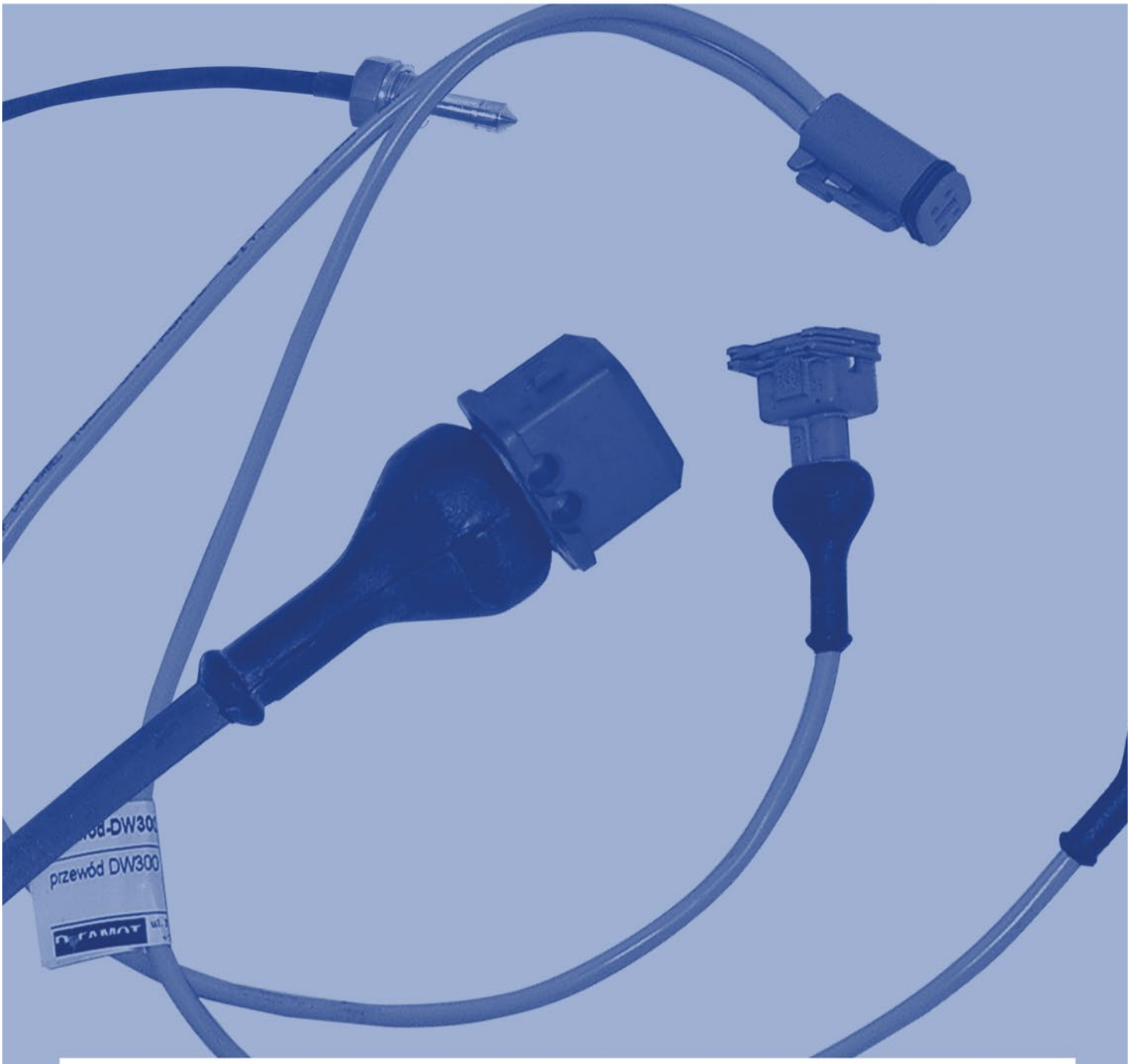

AKCESORIA

2015/2016

AKCESORIA

ZDJĘCIE	SYMBOL	NAZWA DODATKOWA	UWAGI
	ZD899460	Filtr paliwa z obudową	Spheros
	ZD899470	Przełącznik 2 pozycyjny	Spheros
	ZD899471	Przełącznik 3 pozycyjny	Spheros, możliwość włączenia tylko pompy ogrzewania
	ZD813285	Kominek DBW2020, 460176	Dofamot
	ZD813286	Kominek z daszkiem, 460079	Dofamot, wysokość 98 mm, dostępne inne wersje
	ZD899505	Szpila do baku	

dofamot.pl

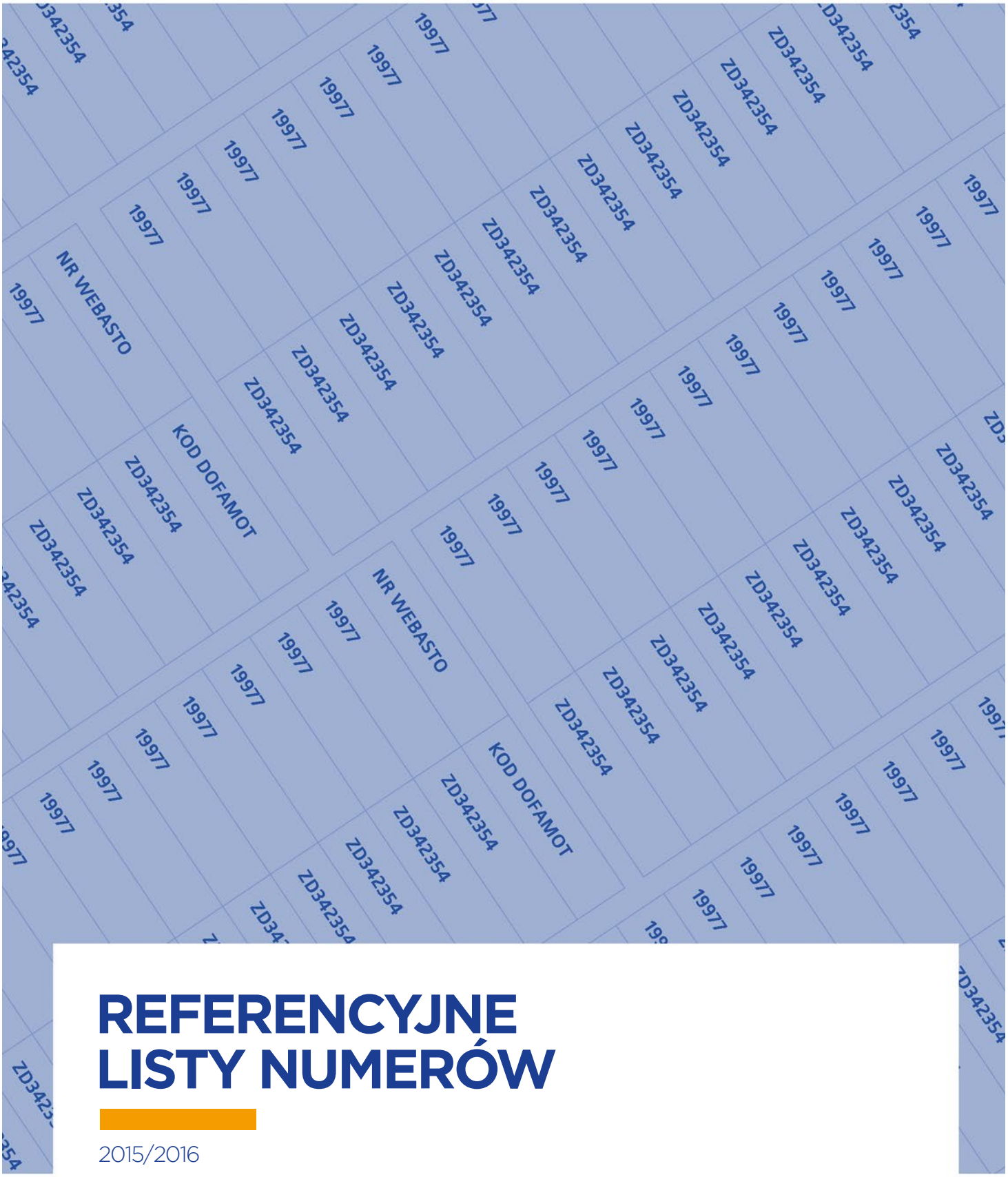

REFERENCYJNE LISTY NUMERÓW

2015/2016

REFERENCYJNE LISTY NUMERÓW

KOD WEBASTO / SPHEROS	SYMBOL	TYP OGRZEWANIA
14845	ZD816130	Th300
14883	ZD814145	DBW2020s
14913	ZD815140	DW300
14941	ZD816140	Th300
14944	ZD815150	DW300
14945	ZD815155	DW300
15054	ZD815400	DW300
15072	ZD816410	TH300
15706	ZD814475	DBW2020s
19753	ZD815420	DW300
19754	ZD815430	DW300
19968	ZD816220	Th300
19970	ZD816200	Th300
19974	ZD815105	DW300
19977	ZD816565	Th300
20512	ZD816520	Th300
20641	ZD816180	Th300
20649	ZD816420	Th300
20759	ZD815410	DW300
21317	ZD816160	TH300
21318	ZD816165	Th300
21319	ZD816162	TH300
22043	ZD816490	Th300
23037	ZD816200	Th300
29313	ZD816250	Th300

KOD WEBASTO / SPHEROS	SYMBOL	TYP OGRZEWANIA
30178	ZD811415	26807
30185	ZD811205	26807
30189	ZD811405	26807
30199	ZD811425	26807
30607	ZD813125	DBW2020
35068	ZD813440	DBW2020
35478	ZD810155	26803
35824	ZD811155	26807
36488	ZD810145	26803
42028	ZD810285	26803
42160	ZD812415	26201
42171	ZD810185	26803
42221	ZD811115	26807
42224	ZD810495	26803
42257	ZD810235	26803
42258	ZD812205	26201
42367	ZD811640	DBW2020
42367	ZD811640	DBW2020
42454	ZD810165	26803
42457	ZD810225	26803
42472	ZD810195	26803
42519	ZD810635	26803
42710	ZD899435	26803, 26807, 262.01
42831	ZD810475	26803

KOD WEBASTO / SPHEROS	SYMBOL	TYP OGRZEWANIA
42171	ZD810185	26803
42221	ZD811115	26807
42224	ZD810495	26803
42257	ZD810235	26803
42258	ZD812205	26201
42367	ZD811640	DBW2020
42367	ZD811640	DBW2020
42454	ZD810165	26803
42457	ZD810225	26803
42472	ZD810195	26803
42519	ZD810635	26803
42710	ZD899435	26803, 26807, 262.01
42831	ZD810475	26803
43152	ZD899305	4814
43292	ZD811146	26807
43300	ZD811445	26807
43308	ZD811145	26807
44325	ZD816115	Th300
44933	ZD811435	26807
44998	ZD811125	26807
63482	ZD816125	Th300
65271	ZD816123	TH300
65273	ZD816124	Th300
65433	ZD813590	DBW2020

KOD WEBASTO / SPHEROS	SYMBOL	TYP OGRZEWANIA
66185	ZD813521	DBW2020
66515	ZD813220	DBW2020
66650	ZD81341x	DBW2020
72030	ZD816220	Th300
82206	ZD816410	TH300
82234	ZD816491	TH300, TH300S
82235	ZD816490	Th300
82606	ZD816545	Th300
82823	ZD816150	Th300
82841	ZD815455	DW300
82922	ZD816541	Th300
82923	ZD816541	Th300
82925	ZD816546	Th300
82926	ZD816540	TH300
82927	ZD815445	DW300
82971	ZD816480	Th300
43152	ZD899305	4814
43292	ZD811146	26807
43300	ZD811445	26807
43308	ZD811145	26807
44325	ZD816115	Th300
44933	ZD811435	26807
44998	ZD811125	26807
63482	ZD816125	Th300

KOD WEBASTO / SPHEROS	SYMBOL	TYP OGRZEWANIA
65271	ZD816123	TH300
65273	ZD816124	Th300
65433	ZD813590	DBW2020
66185	ZD813521	DBW2020
66515	ZD813220	DBW2020
66650	ZD81341x	DBW2020
72030	ZD816220	Th300
82206	ZD816410	TH300
82234	ZD816491	TH300, TH300S
82235	ZD816490	Th300
82606	ZD816545	Th300
82823	ZD816150	Th300
82841	ZD815455	DW300
82922	ZD816541	Th300
82923	ZD816541	Th300
82925	ZD816546	Th300
82926	ZD816540	TH300
82927	ZD815445	DW300
82971	ZD816480	Th300
83933	ZD816440	Th300
86710	ZD816105	Th300
87826	ZD816460	TH300
88392	ZD816481	Th300
88393	ZD816151	TH300
88772	ZD814260	DBW2020s
89575	ZD814125	DBW2020
93019	ZD816535	Th300

KOD WEBASTO / SPHEROS	SYMBOL	TYP OGRZEWANIA
97664	ZD89930004	4814, 4856
101846	ZD813132	DBW2020
103512	ZD813430	DBW2020
104012	ZD813490	DBW2020
106078	ZD813161	DBW2020
106082	ZD813165	DBW2020
109697	ZD813450	DBW2020
111375	ZD813564	DBW2020
116420	ZD814200	DBW2020s
116523	ZD814155	DBW2020s
160396	ZD814530	DBW2020s
178624	ZD813470	DBW2020
215171	ZD813200	DBW2020
233641	ZD899415	4814
270903	ZD813626	DBW2020
274313	ZD813210	DBW2020
275611	ZD813180	DBW2020
276456	ZD813700	DBW2020
278971	ZD813522	DBW2020
279110	ZD813515	DBW2020
286303	ZD813401	DBW2020
286354	ZD813402	DBW2020
287962	ZD813126	DBW2020
288993	ZD813625	DBW2020
289329	ZD813570	DBW2020
296740	ZD813260	DBW2020
310344	ZD813485	DBW2020

KOD WEBASTO / SPHEROS	SYMBOL	TYP OGRZEWANIA
322083	ZD813251	DBW2020
322091	ZD813250	DBW2020
341304	ZD813170	DBW2020
342637	ZD813116	DBW2020
350427	ZD813600	DBW2020
354902	ZD813145	DBW2020
355836	ZD813655	DBW2020
359939	ZD813475	DBW2020
362107	ZD813520	DBW2020
371289	ZD813680	DBW2020
376930	ZD813220	DBW2020
378321	ZD813660	DBW2020
388807	ZD813131	DBW2020
388815	ZD813130	DBW2020
391697	ZD813171	DBW2020
395749	ZD813106	DBW2020
397563	ZD813190	DBW2020
398144	ZD813710	DBW2020
404918	ZD813420	DBW2020
406287	ZD813155	DBW2020
408719	ZD813156	DBW2020
412198	ZD813460	DBW2020
436410	ZD813400	DBW2020
460176	ZD813285	DBW2020
462659	ZD813561	DBW2020
463027	ZD813540	DBW2020
464333	ZD813115	DW300, dbw2020

KOD WEBASTO / SPHEROS	SYMBOL	TYP OGRZEWANIA
469084	ZD813105	DBW2020
469556	ZD813173	Th300, DBW2020
470716	ZD813172	Th300
481696	ZD814520	DBW2020s
487627	ZD813580	DBW2020
497142	ZD814151	DBW2020s
1300127	ZD816105	Th300
1300744	ZD813475	DBW2020
1303871	ZD813210	DBW2020
1310820	ZD813460	DBW2020
1321211	ZD814200	DBW2020s
2710194	ZD899323	4856
33000029	ZD813171	DBW2020
4820900002	ZD810126	26803
32108000005	ZD812105	26201
134298111176	ZD810555	26803
136632260016	ZD810435	26803
136653300025	ZD812205	26201
136653400016	ZD810235	26803
136656130024	ZD899435	26803, 26807, 262.01
138142600021	ZD810155	26803
138142600095	ZD810145	26803
138142600118	ZD810146	26803
139925200174	ZD810635	26803
251818290100	ZD899305	4814
265010006006	ZD812155	26201
268010000044	ZD810605	26803

KOD WEBASTO / SPHEROS	SYMBOL	TYP OGRZEWANIA
268030010001	ZD810115	26803
268030020003	ZD810495	26803
277010003023	ZD810485	26803
311010003002	ZD812475	26201
311010100003	ZD812227	26201
311010200007	ZD810195	26803
311030100001	ZD812226	26201
311030100008	ZD812225	26201
311050100004	ZD812228	26201
314010001028	ZD810185	26803
314010002004	ZD810515	26803
314010004006	ZD812415	26201
314010200001	ZD810225	26803
321080100000	ZD812115	26201
414020000004	ZD812166	26201
414180000006	ZD810165	26803
414180030003	ZD810645	26803
442090000028	ZD810655	26803
448140000006	ZD812445	26201
472110000003	ZD812485	26201
552030000011	ZD810285	26803

REFERENCYJNE LISTY EBERSPACHER

KOD EBERSPACHER	SYMBOL
12122100	ZD817980
20300097	ZD817810
33000027	ZD817173
33000222	ZD817170
33000231	ZD817172
33000232	ZD817171
251371893700	ZD817320
251578250000	ZD817300
251817060000	ZD817100
251817570000	ZD817110
251818010100	ZD817720
251818020000	ZD8170001
251818060000	ZD817105
251818150004	ZD817640
251818150007	ZD817261
251818150100	ZD817160
251818150200	ZD817180
251818150900	ZD817610
251818151000	ZD817131
251818150004	ZD817640
251818150007	ZD817261
251818150100	ZD817160
251818150200	ZD817180
251818150900	ZD817610
251818151000	ZD817131

KOD EBERSPACHER	SYMBOL
12122100	ZD817980
20300097	ZD817810
33000027	ZD817173
33000222	ZD817170
33000231	ZD817172
33000232	ZD817171
251371893700	ZD817320
251578250000	ZD817300
251817060000	ZD817100
251817570000	ZD817110
251818010100	ZD817720
251818020000	ZD8170001
251818060000	ZD817105
251818150004	ZD817640
251818150007	ZD817261
251818150100	ZD817160
251818150200	ZD817180
251818150900	ZD817610
251818151000	ZD817131
251818151100	ZD817210
251818400000	ZD817150
251818410000	ZD817140
251818450001	ZD817190
251818500011	ZD817123
251818500012	ZD817121

KOD EBERSPACHER	SYMBOL
251818520010	ZD817122
251818530010	ZD817122
251818530011	ZD817123
251818530012	ZD817121
251818540010	ZD817122
251818540021	ZD817120
251818570000	ZD817111
251818994506	ZD817590
252486994600	ZD817221
252487994600	ZD817222
252488450301	ZD817250
252488994600	ZD817223
252489994600	ZD817224
252521994600	ZD817224
252599994600	ZD817223
252488994600	ZD817223
252489994600	ZD817224
252521994600	ZD817224
252599994600	ZD817223
251818150100	ZD817160
251818150200	ZD817180
251818150900	ZD817610
251818151000	ZD817131
251818151100	ZD817210
251818400000	ZD817150
251818410000	ZD817140
251818450001	ZD817190
251818500011	ZD817123
251818500012	ZD817121
251818520010	ZD817122
251818530010	ZD817122

KOD EBERSPACHER	SYMBOL
251818530011	ZD817123
251818530012	ZD817121
251818540010	ZD817122
251818540021	ZD817120
251818570000	ZD817111
251818994506	ZD817590
252486994600	ZD817221
252487994600	ZD817222
252488450301	ZD817250
252488994600	ZD817223
252489994600	ZD817224
252521994600	ZD817224
252599994600	ZD817223

Przedsiębiorstwo Produkcyjno Handlowe

DOFAMOT

ul. Noworudzka 5a
58-308 Wałbrzych

t. 74 84 737
f. 74 84 730 99
e. dofamot@dofamot.pl

www.dofamot.pl